位　置　図

S=1/10,000

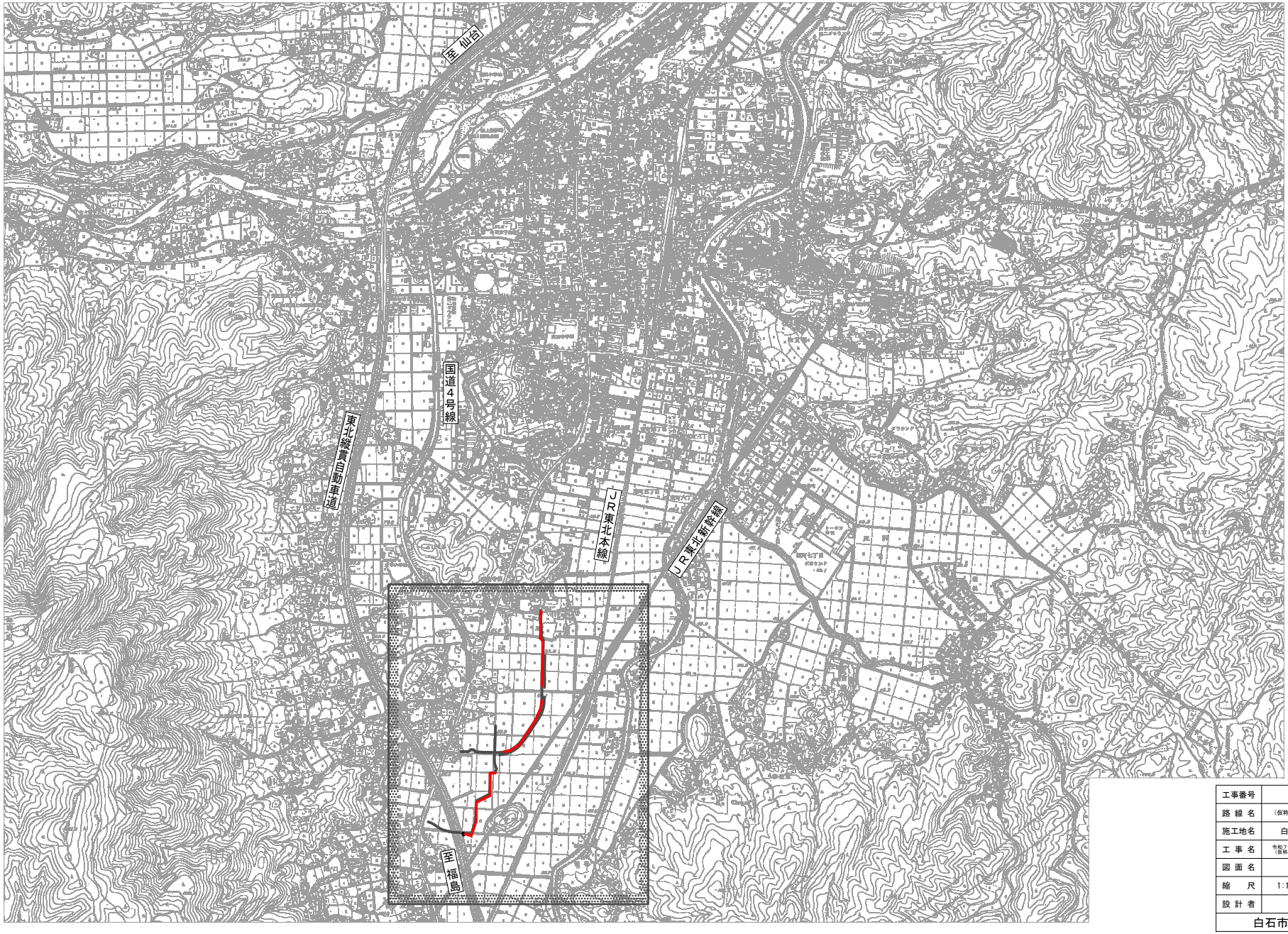

実施

工事番号	－		
路線名	（仮称）白石中央スマートインターチェンジ		
施工地名	白石市大平中目　外　地内		
工事名	令和7年度　下公開（一） （仮称）白石中央SIC周辺整備に伴う環境整備工事		
図面名	位　置　図		
縮尺	1:10,000	位置	
設計者		設計年度	令和　年度
白石市		図番	1/41

系　統　図　縮尺 1/2,500

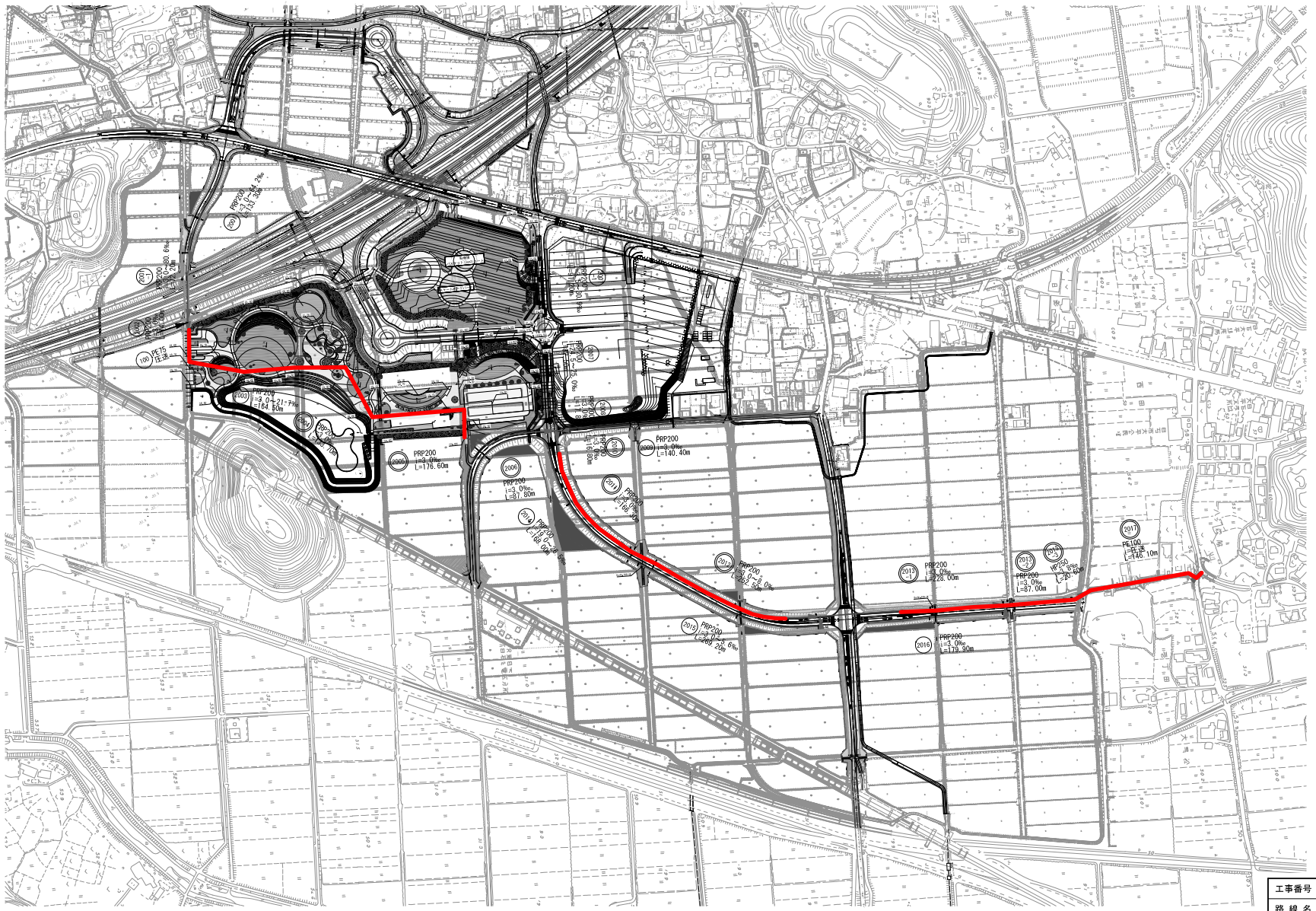

実施

工事番号	－		
路線名	（仮称）白石中央スマートインターチェンジ		
施工地名	地内		
工事名	令和7年度_下公語一1 （仮称）白石中央SIC周辺整備に伴う環境整備工事		
図面名	系　統　図		
縮尺	1:2,500	位置	
設計者		設計年度	令和　年度
白石市		図番	2/41

平面図(1) 縮尺 1/500

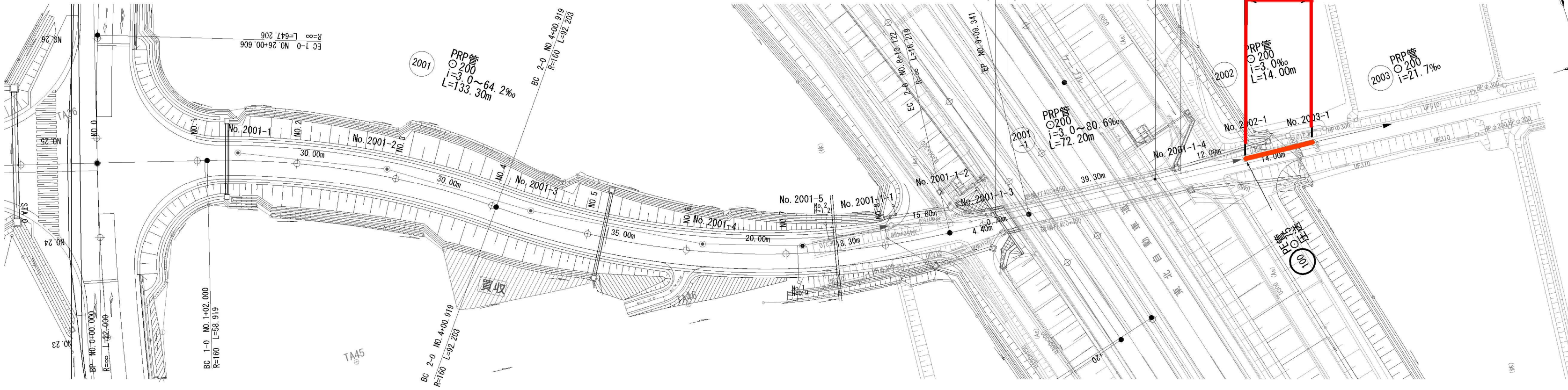

横断図 縮尺 1/100

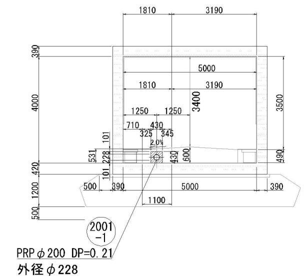

縦断面図(1) 縮尺 縦1/100 横1/500

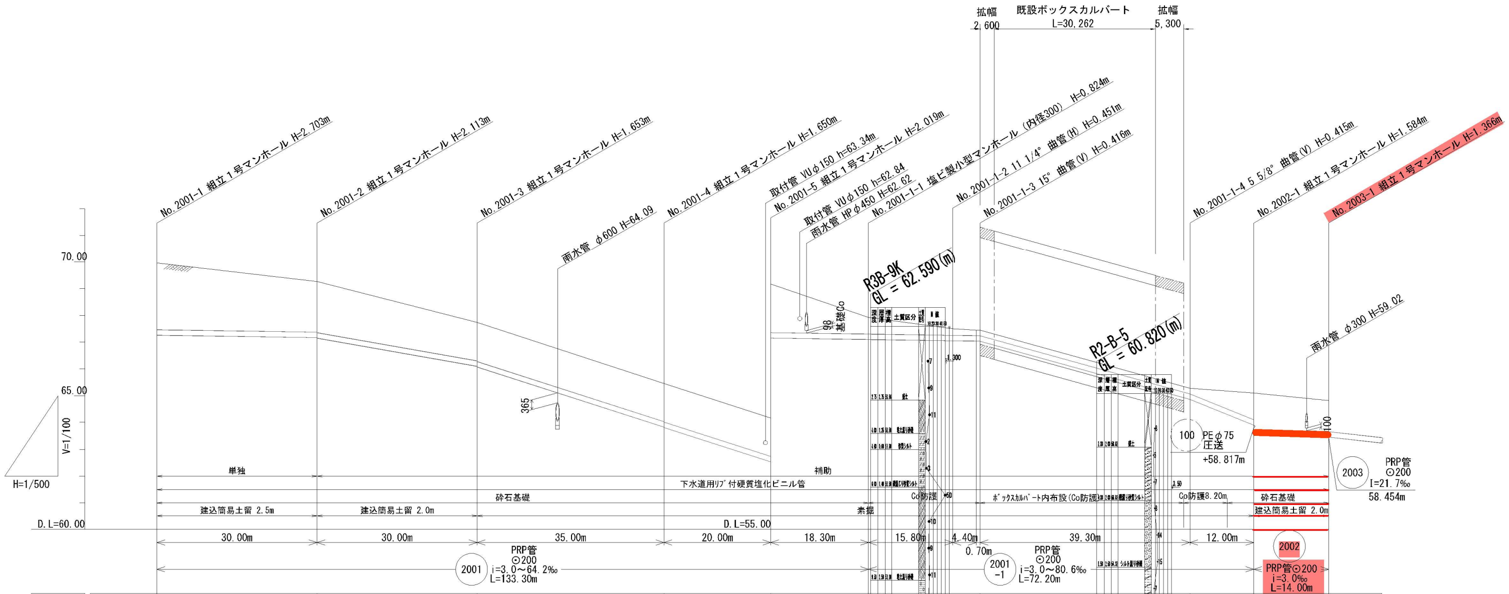

マンホール番号	計画地盤高	現況地盤高	土被り	管底高	掘削深	追加距離	単距離
No.2001-1	69.96	69.56	2.50	67.257	2.41	0.00	0.00
No.2001-2	69.26	68.86	1.89 / 1.91	67.167 / 67.147	1.80 / 1.82		30.00
No.2001-3	67.73	67.33	1.43 / 1.45	66.097 / 66.077	1.34 / 1.36		30.00
No.2001-4	65.46	65.06	1.43 / 1.45	63.830 / 63.810	1.33 / 1.35		35.00
No.2001-5	64.17	63.77	1.44 / 1.82	62.532 / 62.151	1.34 / 1.72		20.00
No.2001-1-1	62.92	62.92	0.62	62.096	0.94	133.30	18.30
No.2001-1-2	62.50	62.50	0.25	62.049	0.57		15.80
No.2001-1-3	62.45 / 62.45	62.45 / 62.45	0.21 / 0.21	62.036 / 62.034	0.53 / 0.53		4.40 / 0.70
No.2001-1-4	60.28	60.28	0.21	59.865	0.53		39.30
+7.00	(60.18)	(60.18)	0.65	59.300	1.00		7.00
No.2002-1	60.10	60.10	1.00 / 1.38	58.898 / 58.516	1.31 / 1.69	205.50	5.00
No.2003-1	59.82	59.82	1.14	58.474	1.45	219.50	14.00

勾配: 3.0‰ | 35.0‰ | 64.2‰ | 63.9‰ | 3.0‰ | 3.0‰ | 55.2‰ | 80.6‰ | 3.0‰

路線番号	2001	2001-1	2002

凡例	
記号	名称
──→	新設管渠
──→	既設管渠
──→	計画管渠
○	塩ビ製リブ付小型マンホール
⊕	組立特1号楕円マンホール
◉	組立1号マンホール
◎	組立2号マンホール
Ⓟ	マンホールポンプ
∘	汚水桝

※施工基面高さ＝計画高さ-0.40m（路盤下）
※掘削深は路盤下からの深さ。
※土被りは計画高さ。

位置図 縮尺 1/10,000

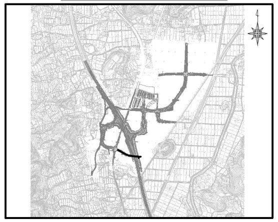

実施

工事番号	–		
路線名	2001 2001-1 2002		
施工地名	地内		
工事名	令和7年度 下公請ー1 （仮称）白石中央SIC周辺整備に伴う環境整備工事		
図面名	平面図・縦断面図(1)		
縮尺	図示	位置	
設計者		設計年度	令和 年度
白石市		図番	3/41

平 面 図(2) 縮尺 1/500

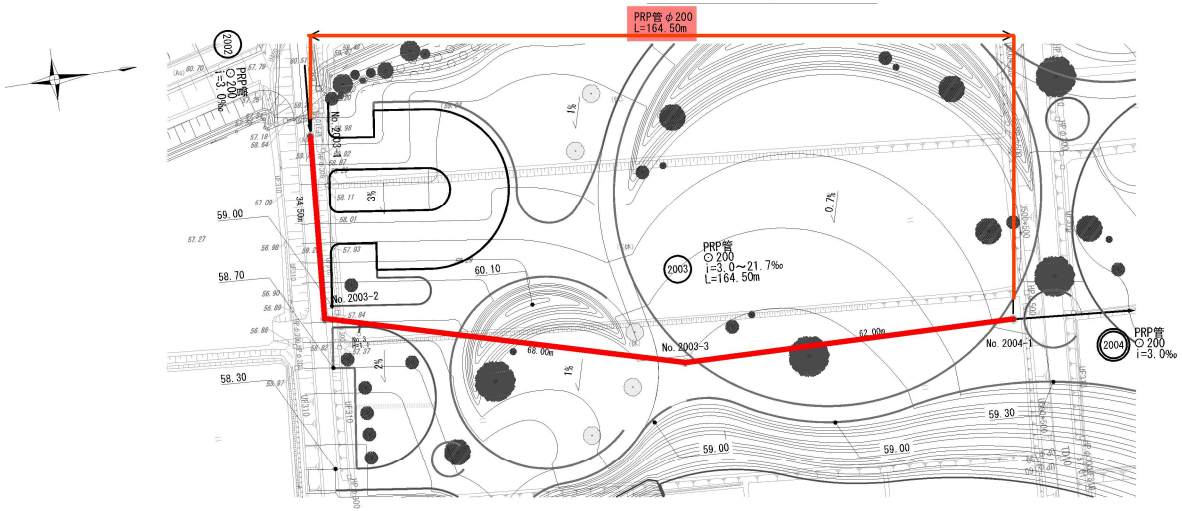

縦断面図(2) 縮尺 縦1/100 横1/500

路線番号	2003

凡 例

記号	名称
——→	新設管渠
——→	既設管渠
——→	計画管渠
○	塩ビ製リブ付小型マンホール
⊕	組立鉄1号楕円マンホール
◉	組立1号マンホール
◎	組立2号マンホール
Ⓟ	マンホールポンプ
◦	汚水桝

※施工基面高さ＝計画高さ
※掘削深は計画高からの深さ。
※土被りは計画高さ。

位 置 図 縮尺 1/10,000

実施

工事番号	－		
路線名	2003		
施工地名	地内		
工事名	令和7年度 下公建一1 (仮称) 白石中央STO周辺整備に伴う環境整備工事		
図面名	平面図・縦断面図(2)		
縮尺	図示	位置	
設計者		設計年度	令和 年度
白石市		図番	4/41

平 面 図(3) 縮尺 1/500

縦断面図(3) 縮尺 縦1/100 横1/500

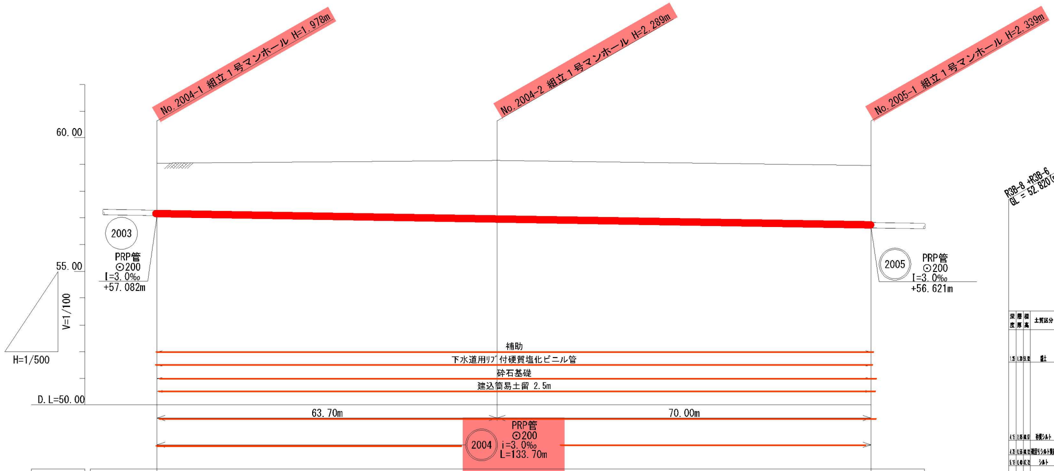

勾配	3.0‰		
計画地盤高	59.04	59.14	58.96
現況地盤高	59.04	59.14	58.96
土被り	1.78	2.07 / 2.09	2.12
管底高	57.062	56.871 / 56.851	56.641
掘削深	2.08	2.37 / 2.39	2.42
追加距離	0.00		133.70
単距離	0.00	63.70	70.00
マンホール番号	No. 2004-1	No. 2004-2	No. 2005-1

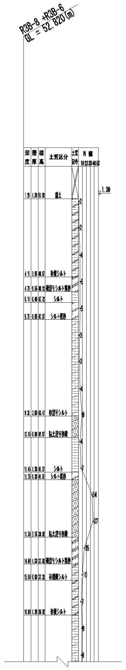

路線番号	2004

凡	例
記号	名称
→	新設管渠
→	既設管渠
→	計画管渠
○	塩ビ製リブ付小型マンホール
⊕	組立特1号楕円マンホール
◉	組立1号マンホール
◎	組立2号マンホール
Ⓟ	マンホールポンプ
∘	汚水桝

※施工基面高さ＝計画高さ
※掘削深は計画高からの深さ。
※土被りは計画高さ。

位 置 図 縮尺 1/10,000

実施

工事番号	-		
路線名	2004		
施工地名	地内		
工事名	令和７年度 下公請－１ （仮称）白石中央SIC周辺整備に伴う環境整備工事		
図面名	平面図・縦断面図(3)		
縮尺	図示	位置	
設計者		設計年度	令和 年度
白石市		図番	5/41

平 面 図 (4) 縮尺 1/500

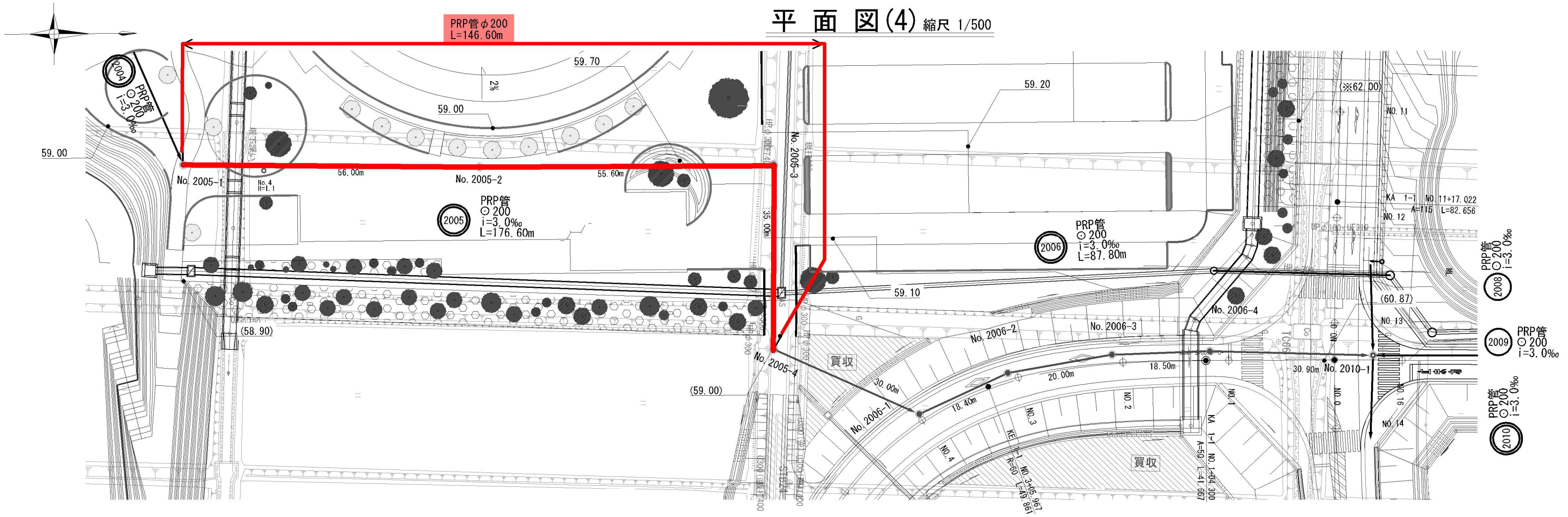

縦断面図 (4) 縮尺 縦1/100 横1/500

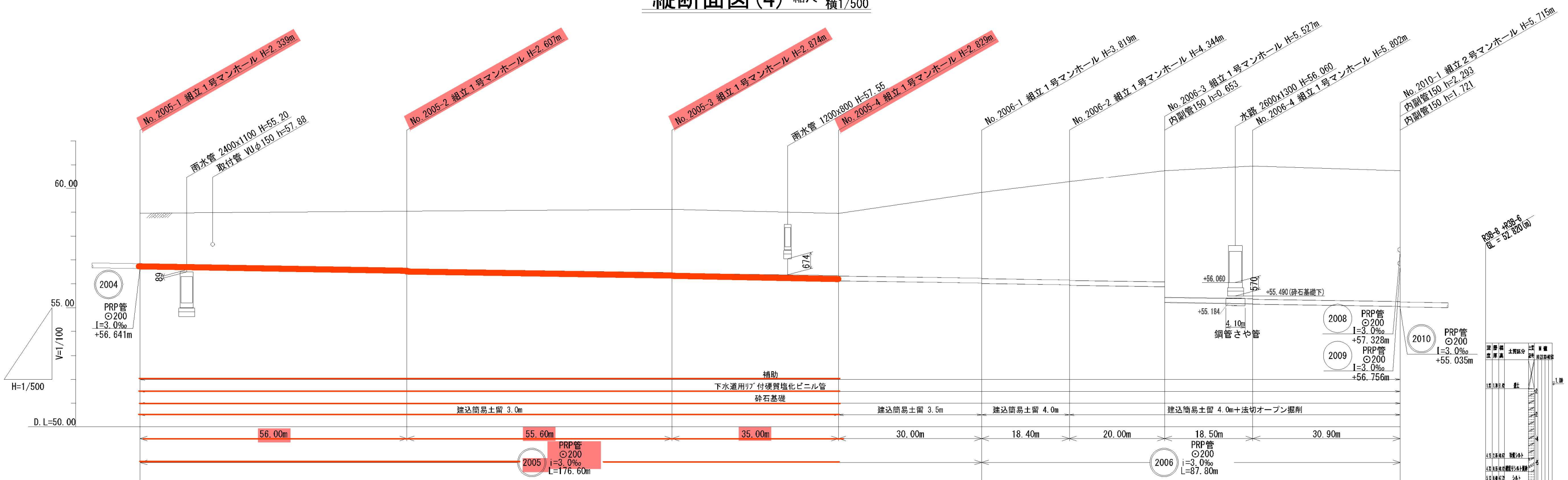

	No. 2005-1	No. 2005-2	No. 2005-3	No. 2005-4	No. 2006-1	No. 2006-2	No. 2006-3	No. 2006-4	No. 2010-1
勾配	3.0‰				3.0‰				
計画地盤高	58.96	59.04	59.12	58.95	59.83	60.28	60.75	60.95	60.75
現況地盤高	58.96	59.04	59.12	58.95	59.43	59.88	60.35	60.55	60.27
土被り	2.14	2.38 / 2.40	2.65 / 2.67	2.61 / 2.63	3.60 / 3.62	4.12 / 4.14	4.67 / 5.32	5.58 / 5.60	5.49
管底高	56.621	56.453 / 56.433	56.266 / 56.246	56.141 / 56.121	56.031 / 56.011	55.956 / 55.936	55.876 / 55.223	55.168 / 55.148	55.055
掘削深	2.44	2.69 / 2.71	2.96 / 2.98	2.91 / 2.93	3.50 / 3.52	4.03 / 4.05	4.58 / 5.23	5.49 / 5.51	5.32
追加距離	0.00				176.60				264.40
単距離	0.00	56.00	55.60	35.00	30.00	18.40	20.00	18.50	30.90
マンホール番号	No. 2005-1	No. 2005-2	No. 2005-3	No. 2005-4	No. 2006-1	No. 2006-2	No. 2006-3	No. 2006-4	No. 2010-1

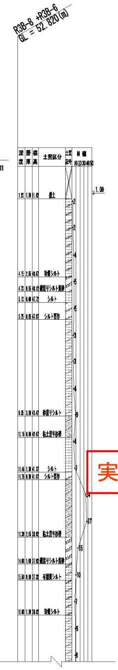

路線番号	2005 2006

凡 例

記号	名称
→	新設管渠
→	既設管渠
→	計画管渠
○	塩ビ製リブ付小型マンホール
⊕	組立特1号楕円マンホール
◉	組立1号マンホール
◎	組立2号マンホール
Ⓟ	マンホールポンプ
∘	汚水桝

※施工基面高さ＝計画高さ(2005路線)
※掘削深は計画高からの深さ。

※施工基面高さ＝計画高さ-0.40m（路盤下）2006路線
※掘削深は路盤下からの深さ。

※土被りは計画高さ。

位 置 図 縮尺 1/10,000

実施

工事番号	－		
路線名	2005 2006		
施工地名	地内		
工事名	令和７年度 下公請－１ （仮称）白石中央SIC周辺整備に伴う環境整備工事		
図面名	平面図・縦断面図(4)		
縮尺	図示	位置	
設計者		設計年度	令和 年度
白石市		図番	6/41

平 面 図 (5) 縮尺 1/500

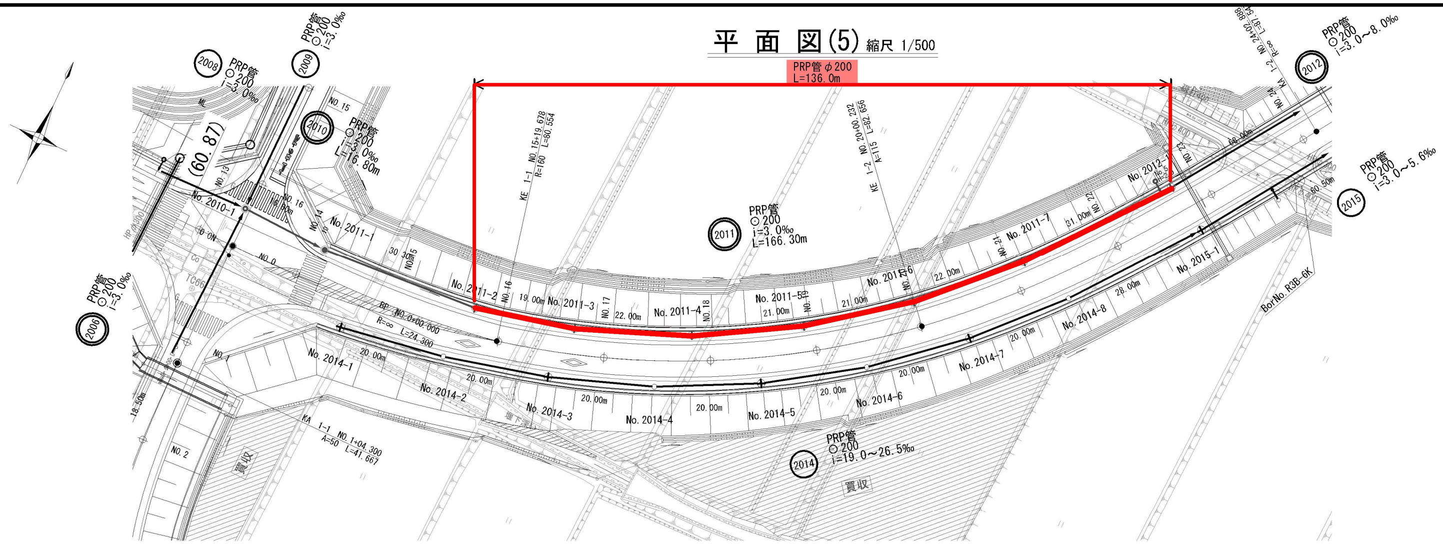

縦断面図 (5) 縮尺 縦1/100 横1/500

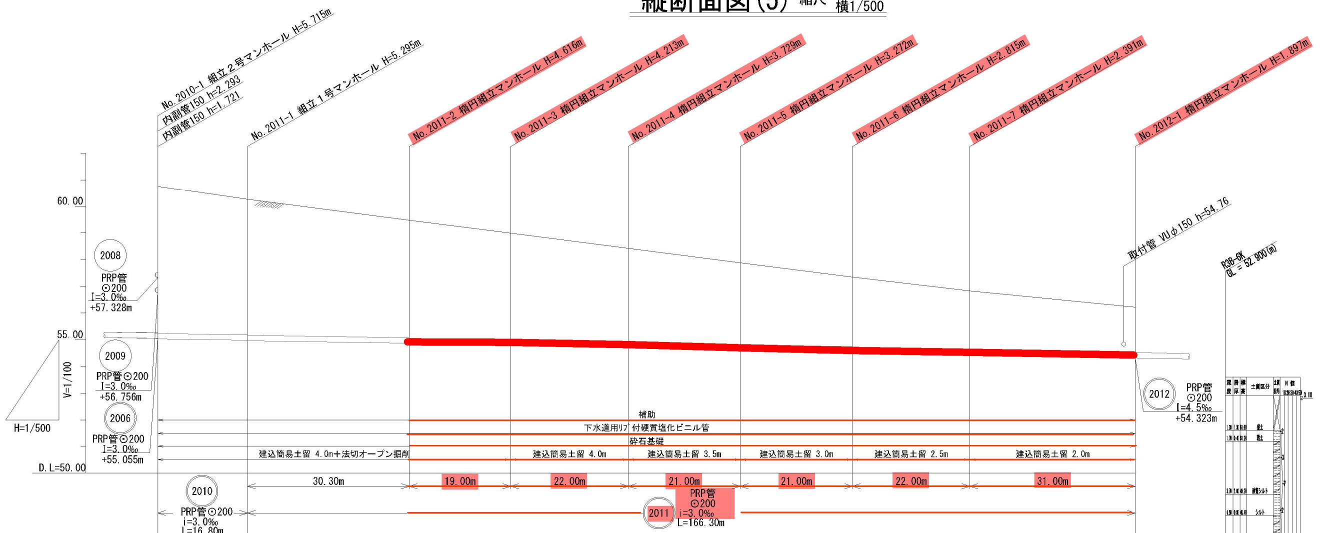

勾配	3.0‰		3.0‰						
計画地盤高	60.75	60.26	59.47	58.99	58.42	57.88	57.34	56.83	56.22
現況地盤高	60.27	59.78	58.99	58.51	57.94	57.40	56.86	56.35	55.74
土被り	5.51	5.07 5.09	4.39 4.41	3.99 4.01	3.51 3.53	3.05 3.07	2.59 2.61	2.17 2.19	1.67
管底高	55.035	54.985 54.965	54.874 54.854	54.797 54.777	54.711 54.691	54.628 54.608	54.545 54.525	54.459 54.439	54.346
掘削深	5.34	4.90 4.92	4.22 4.24	3.82 3.84	3.33 3.35	2.88 2.90	2.42 2.44	1.99 2.01	1.50
追加距離	0.00	16.80							183.10
単距離	0.00	16.80	30.30	19.00	22.00	21.00	21.00	22.00	31.00
マンホール番号	No. 2010-1	No. 2011-1	No. 2011-2	No. 2011-3	No. 2011-4	No. 2011-5	No. 2011-6	No. 2011-7	No. 2012-1

路線番号	2010 2011

凡　例

記号	名称
→	新設管渠
→	既設管渠
→	計画管渠
○	塩ビ製リブ付小型マンホール
⊕	組立特１号楕円マンホール
◉	組立１号マンホール
◎	組立２号マンホール
Ⓟ	マンホールポンプ
◦	汚水桝

※施工基面高さ＝計画高さ-0.48m（路盤下）
※掘削深は路盤下からの深さ。
※土被りは計画高さ。

位 置 図 縮尺 1/10,000

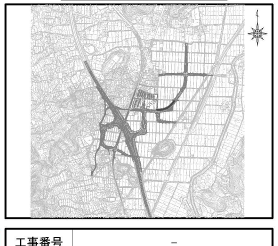

実施

工事番号	－		
路線名	2010 2011		
施工地名	地内		
工事名	令和７年度　下公舗－１ （仮称）白石中央SIC周辺整備に伴う環境整備工事		
図面名	平面図・縦断面図(5)		
縮尺	図示	位置	
設計者		設計年度	令和　年度
白石市		図番	7/41

平 面 図(6) 縮尺 1/500

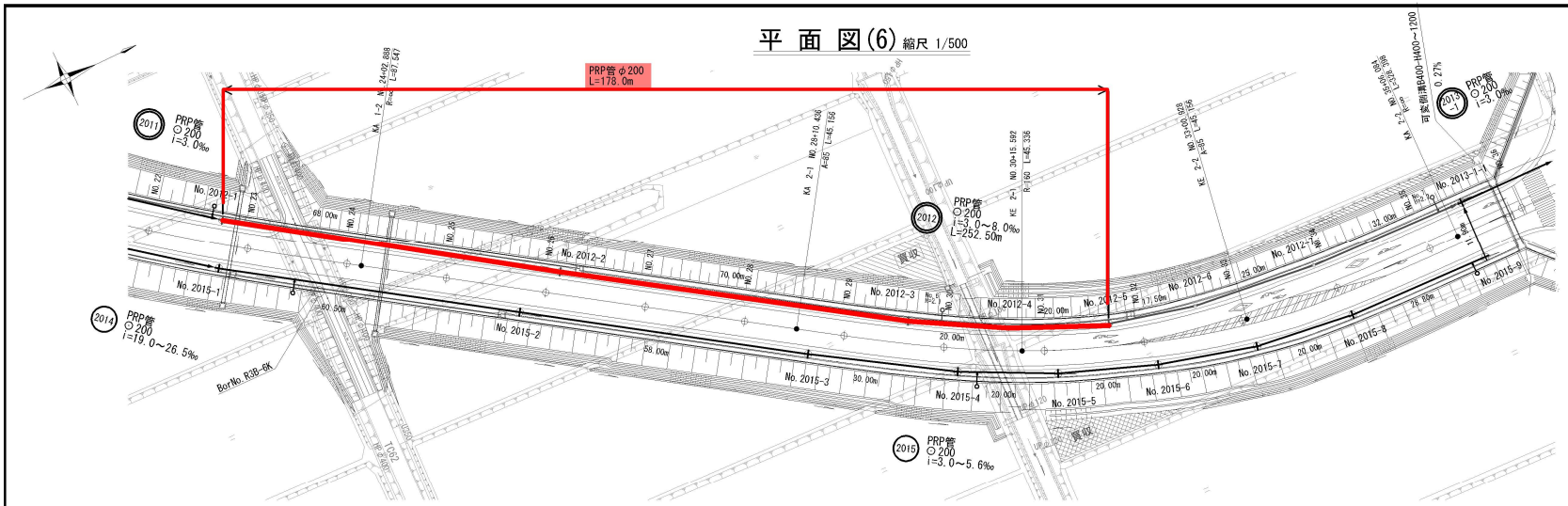

縦断面図(6) 縮尺 縦1/100 横1/500

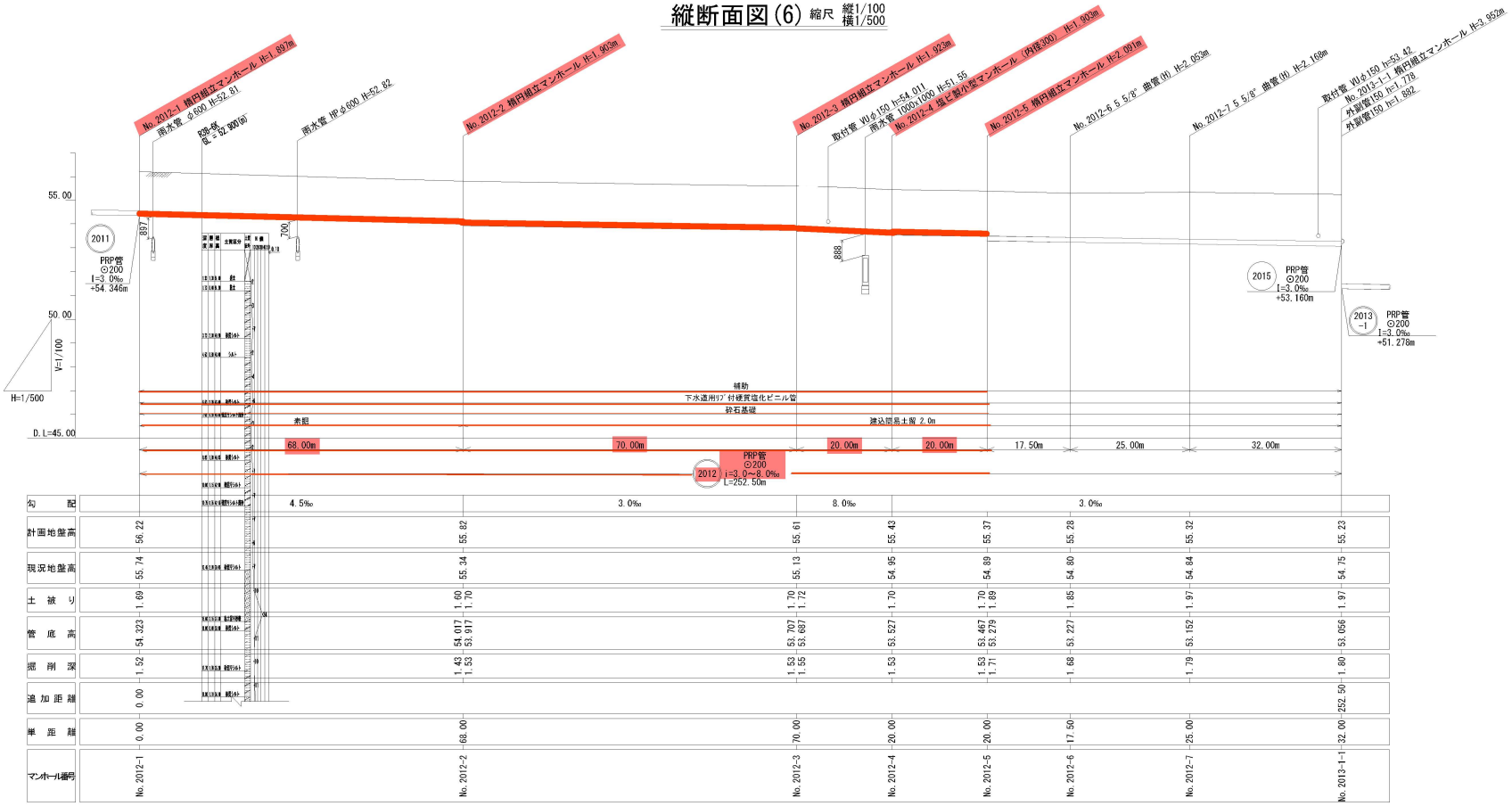

勾配		4.5‰		3.0‰	8.0‰		3.0‰	
計画地盤高	56.22	55.82			55.61	55.43	55.37	55.28	55.32	55.23
現況地盤高	55.74	55.34			55.13	54.95	54.89	54.80	54.84	54.75
土被り	1.69	1.60	1.70		1.70	1.72	1.70	1.70	1.89	1.85	1.97	1.97
管底高	53.923	54.017	53.917		53.707	53.687	53.527	53.467	53.279	53.227	53.152	53.056
掘削深	1.52	1.43	1.53		1.53	1.55	1.53	1.53	1.71	1.68	1.79	1.80
追加距離	0.00											252.50
単距離	0.00	68.00			70.00	20.00	20.00	17.50	25.00	32.00
マンホール番号	No. 2012-1	No. 2012-2			No. 2012-3	No. 2012-4	No. 2012-5	No. 2012-6	No. 2012-7	No. 2013-1-1

路線番号	(2012)

凡例	
記号	名称
⟶	新設管渠
⟶	既設管渠
⟶	計画管渠
○	塩ビ製リブ付小型マンホール
⊕	組立特1号楕円マンホール
◉	組立1号マンホール
◎	組立2号マンホール
Ⓟ	マンホールポンプ
◦	汚水桝

※施工基面高さ＝計画高さ-0.48m（路盤下）
※掘削深は路盤下からの深さ。
※土被りは計画高さ。

位 置 図 縮尺 1/10,000

実施

工事番号	－
路線名	(2012)
施工地名	地内
工事名	令和7年度 下公請一1 (仮称) 白石中央SC周辺整備に伴う環境整備工事
図面名	平面図・縦断面図(6)
縮尺	図示
位置	
設計者	
設計年度	令和 年度
白石市	図番 8/41

平 面 図(7) 縮尺 1/500

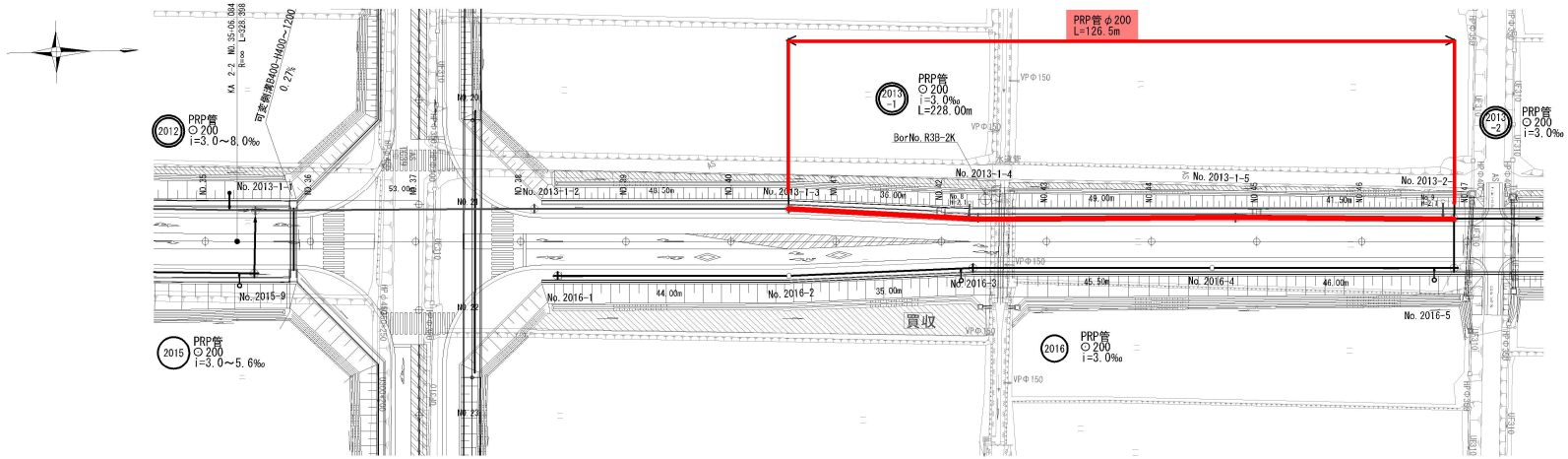

縦断面図(7) 縮尺 縦1/100 横1/500

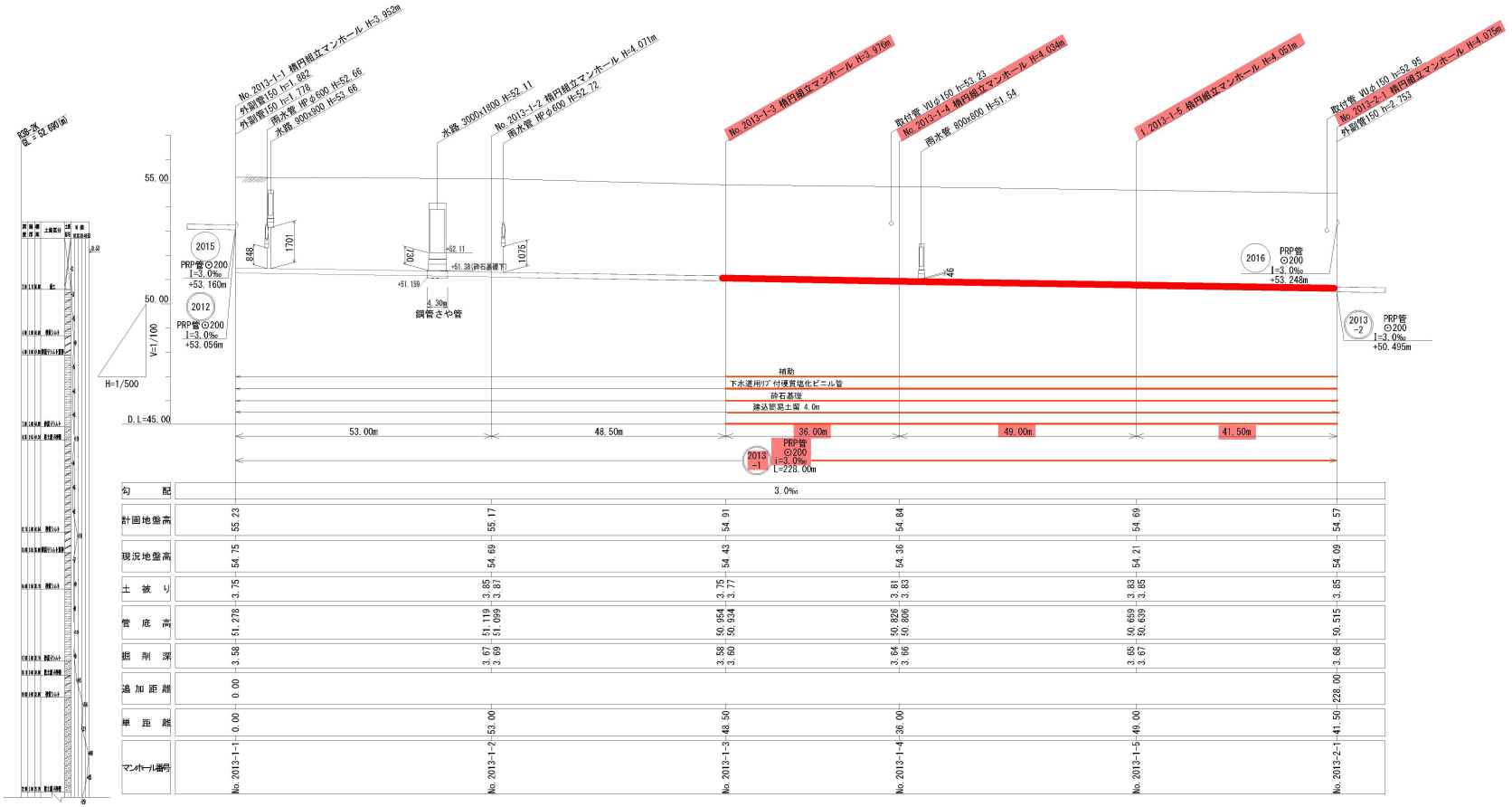

勾 配	3.0‰					
計画地盤高	55.23	55.17	54.91	54.84	54.69	54.57
現況地盤高	54.75	54.69	54.43	54.36	54.21	54.09
土 被 り	3.75	3.85 / 3.87	3.75 / 3.77	3.81 / 3.83	3.83 / 3.85	3.85
管 底 高	51.278	51.119 / 51.099	50.954 / 50.934	50.926 / 50.906	50.659 / 50.639	50.515
掘 削 深	3.58	3.67 / 3.69	3.58 / 3.60	3.64 / 3.66	3.65 / 3.67	3.68
追 加 距 離	0.00					228.00
単 距 離	0.00	53.00	48.50	36.00	49.00	41.50
マンホール番号	No. 2013-1-1	No. 2013-1-2	No. 2013-1-3	No. 2013-1-4	No. 2013-1-5	No. 2013-2-1

路線番号	2013 -1

凡 例	
記 号	名 称
——→	新設管渠
——→	既設管渠
——→	計画管渠
○	塩ビ製リブ付小型マンホール
⊕	組立特1号鋼円マンホール
◉	組立1号マンホール
◎	組立2号マンホール
Ⓟ	マンホールポンプ
◦	汚水桝

※施工基面高さ＝計画高さ-0.48m（路盤下）
※掘削深は路盤下からの深さ。
※土被りは計画高さ。

位 置 図 縮尺 1/10,000

実施

工事番号	－		
路線名	2013 -1		
施工地名	地内		
工事名	令和7年度 下公請一1 （仮称）白石中央STO周辺整備に伴う環境整備工事		
図面名	平面図・縦断面図(7)		
縮 尺	図 示	位置	
設計者		設計年度	令和 年度
白石市		図番	9/41

平 面 図(8) 縮尺 1/500

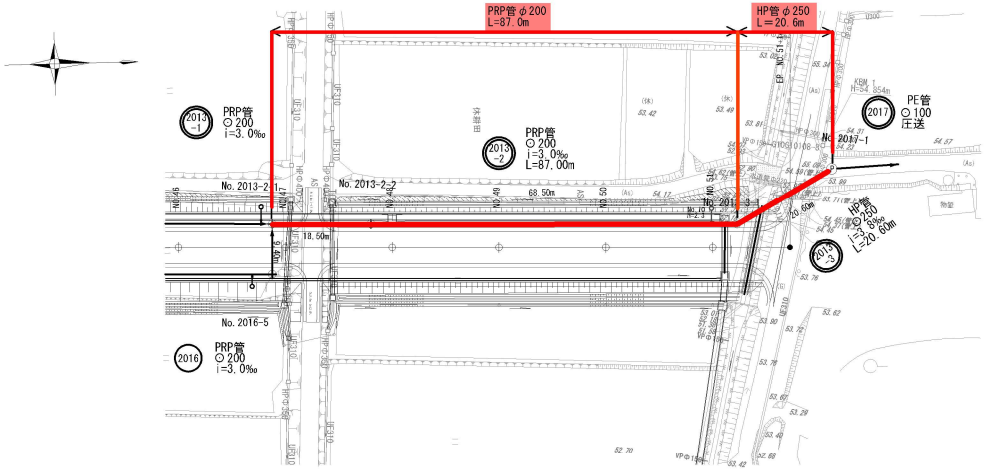

縦断面図(8) 縮尺 縦1/100 横1/500

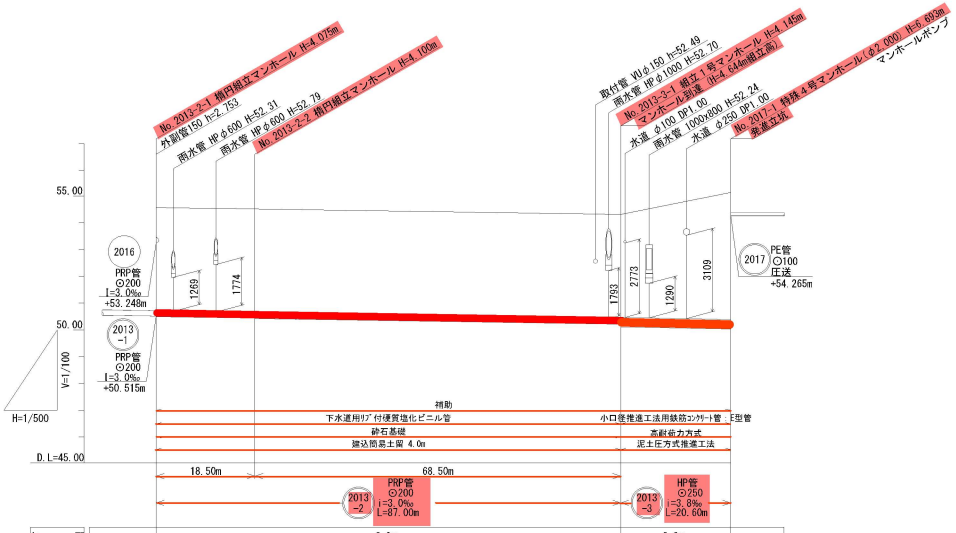

勾配		3.0‰		3.8‰
計画地盤高	54.57	54.52	54.31	55.13
現況地盤高	54.09	54.04	53.83	55.13
土被り	3.87	3.88 3.90	3.89 3.84	4.74
管底高	50.495	50.440 50.420	50.215 50.165	50.087
掘削深	3.70	3.70 3.72	3.72	-
追加距離	0.00		87.00	107.60
単距離	0.00	18.50	68.50	20.60
マンホール番号	No. 2013-2-1	No. 2013-2-2	No. 2013-3-1	No. 2017-1

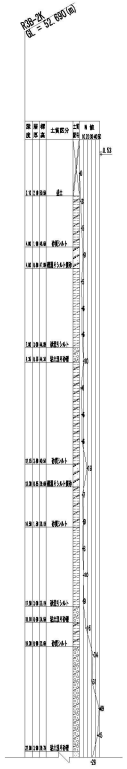

路線番号	2013-2	2013-3

凡例	
記号	名称
⟶	新設管渠
⟶	既設管渠
⟶	計画管渠
○	塩ビ製リブ付小型マンホール
⊕	組立鉄1号幅円マンホール
◉	組立1号マンホール
◎	組立2号マンホール
◍	マンホールポンプ
○	汚水桝

※施工基面高さ＝計画高さ-0.48m（路盤下）
※掘削深は路盤下からの深さ。
※土被りは計画高さ。

位 置 図 縮尺 1/10,000

実施

工事番号	－		
路線名	2013-2 2013-3		
施工地名	地内		
工事名	令和7年度 下公請一1 (仮称) 白石中央SC周辺整備に伴う環境整備工事		
図面名	平面図・縦断面図(8)		
縮尺	図示	位置	
設計者		設計年度	令和 年度
白石市		図番	10/41

平 面 図(14) 縮尺 1/500

縦断面図(14) 縮尺 縦1/100 横1/500

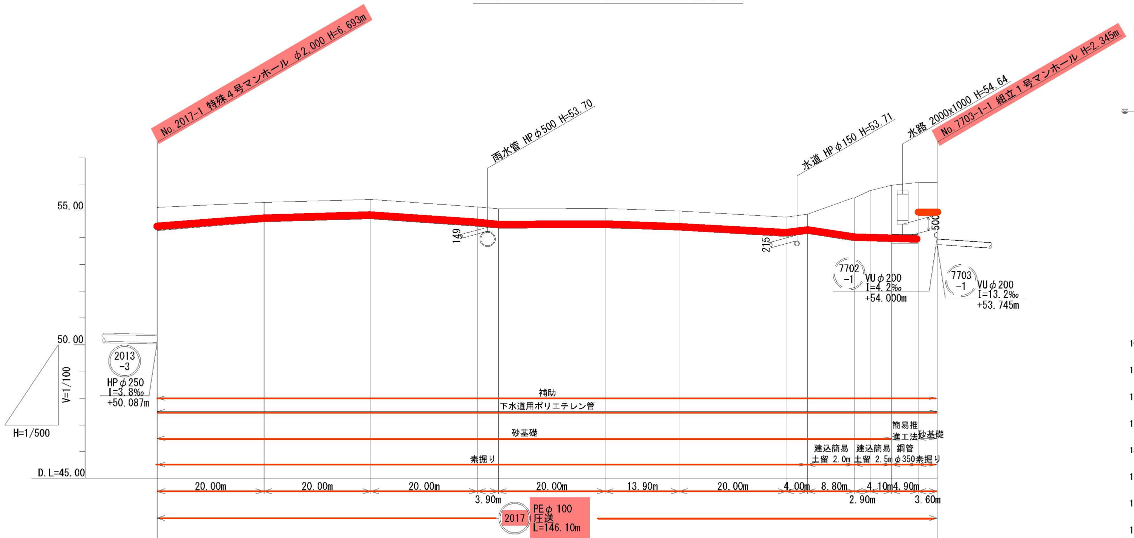

マンホール番号	計画地盤高	現況地盤高	土被り	管底高	掘削深	追加距離	単距離
No. 2017-1	55.13	55.13	0.75	54.265	0.98	0.00	0.00
+ 20.00	55.32	55.32	0.60	54.605	0.83		20.00
+ 40.00	55.43	55.43	0.60	54.715	0.83		20.00
+ 60.00	55.15	55.15	0.60	54.435	0.83		20.00
+ 63.90	55.08	55.08	0.60	54.365	0.83		3.90
+ 83.90	55.09	55.09	0.60	54.375	0.83		20.00
+ 97.80	55.00	55.00	0.60	54.285	0.83		13.90
+117.80	54.77	54.77	0.60	54.055	0.83		20.00
+121.80	54.88	54.88	0.60	54.165	0.83		4.00
+130.60	55.51	55.51	1.50	53.895	1.73		8.80
+133.50	55.78	55.78	1.77	53.895	2.00		2.90
+137.60	55.98	55.98	1.97	53.895	2.20		4.10
+142.50	56.08	56.08	2.07 / 1.07	53.895 / 54.893	2.30 / 1.30		4.90
No. 7703-1	56.09	56.09	1.08	54.893	1.31	146.10	3.60

勾配：圧送

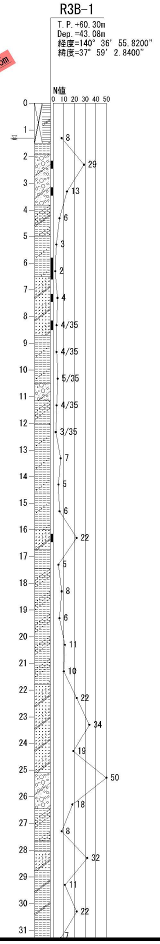

路線番号	2017

凡 例	
記 号	名 称
→	新設管渠
→	既設管渠
→	計画管渠
○	塩ビ製リブ付小型マンホール
⊕	組立特１号楕円マンホール
◉	組立１号マンホール
◎	組立２号マンホール
Ⓟ	マンホールポンプ
○	汚水桝

位 置 図 縮尺 1/10,000

実施

工事番号	－
路線名	2017
施工地名	地内
工事名	令和７年度 下公排－１ （仮称）白石中央SIC周辺整備に伴う環境整備工事
図面名	平面図・縦断面図(14)
縮尺	図示 / 位置
設計者	設計年度 令和 年度
白石市	図番 11/41

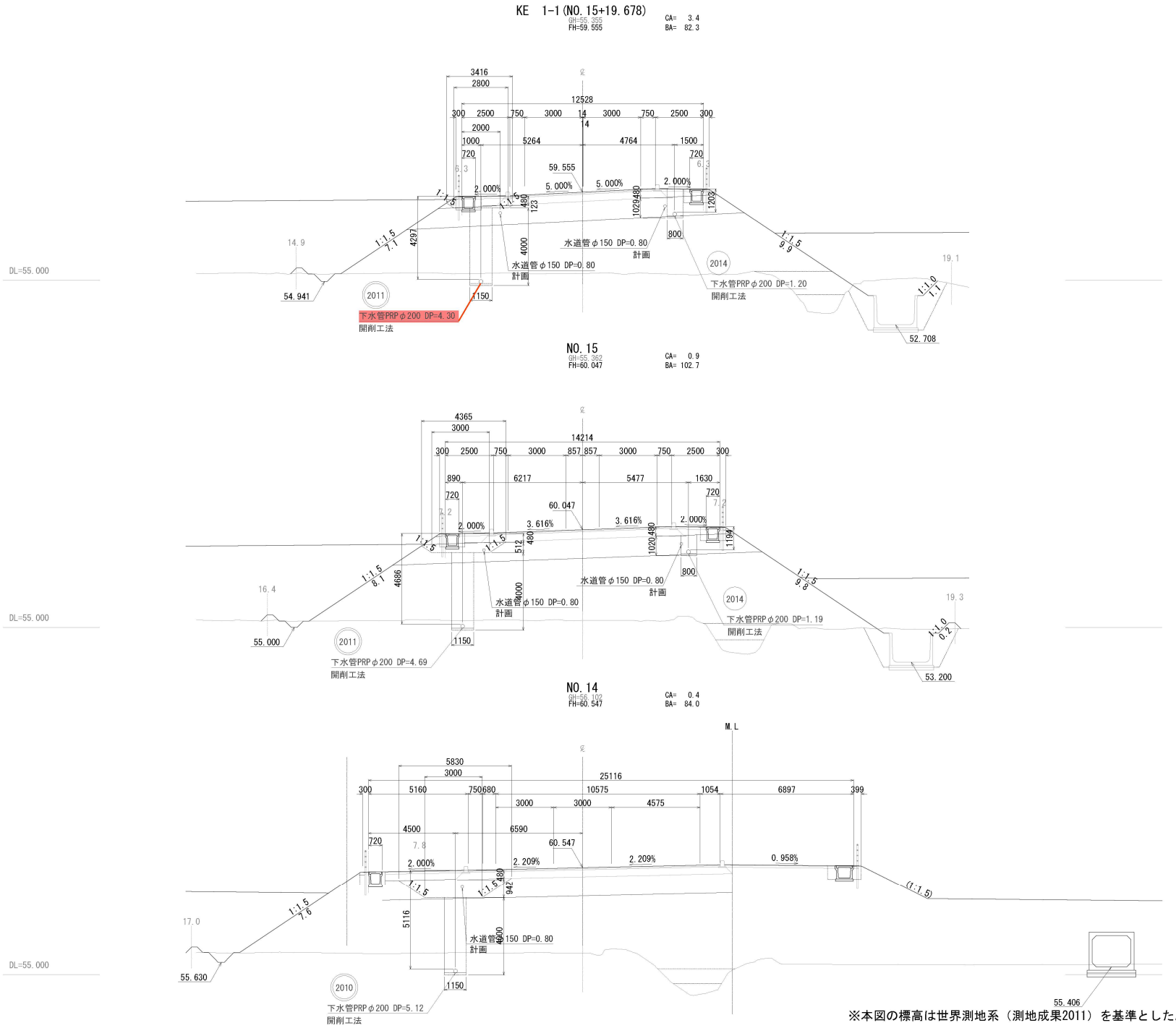

※本図の標高は世界測地系（測地成果2011）を基準とした。

実施

工事番号	－		
路線名	市道白石中央工業団地線		
施工地名	地内		
工事名	令和７年度　下公講－１ （仮称）白石中央SIC周辺整備に伴う環境整備工事		
図面名	横断図(5)		
縮尺	1:100	位置	
設計者		設計年度	令和　年度
白石市		図番	12/41

NO.18

GH=53.928
FH=58.547

CA= 0.5
BA= 83.9

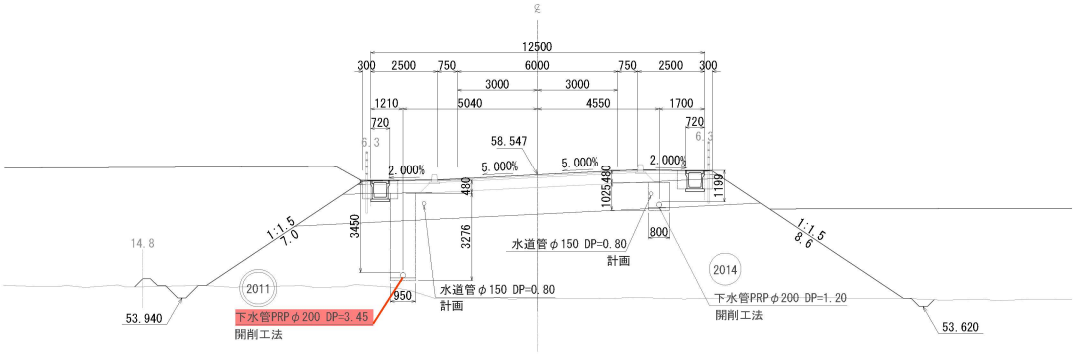

DL=50.000

NO.17

GH=54.409
FH=59.047

CA= 0.3
BA= 88.7

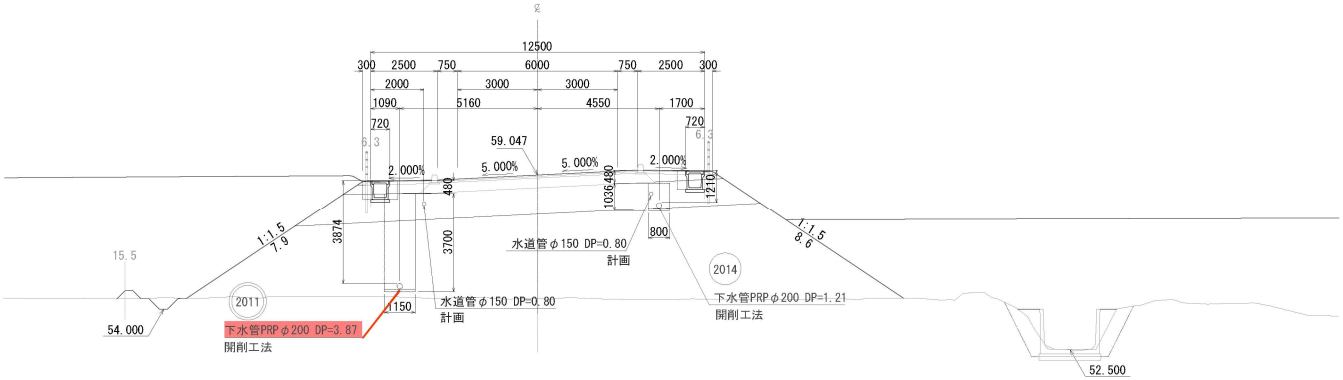

DL=50.000

NO.16

GH=55.378
FH=59.547

CA= 3.1
BA= 81.0

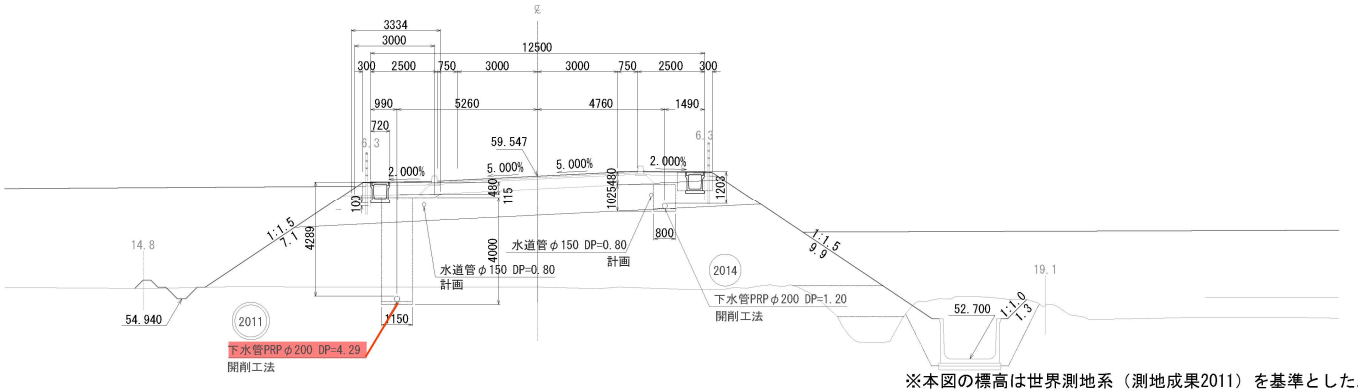

DL=55.000

※本図の標高は世界測地系（測地成果2011）を基準とした。

実施

工事番号	－		
路線名	市道白石中央工業団地線		
施工地名	地内		
工事名	令和7年度 下公請－1 （仮称）白石中央STO周辺整備に伴う環境整備工事		
図面名	横断図(6)		
縮尺	1:100	位置	
設計者		設計年度	令和 年度
白石市		図番	13/41

KE　1-2(NO.20+00.232)
GH=53.219
FH=57.541
CA=　0.5
BA=　75.4

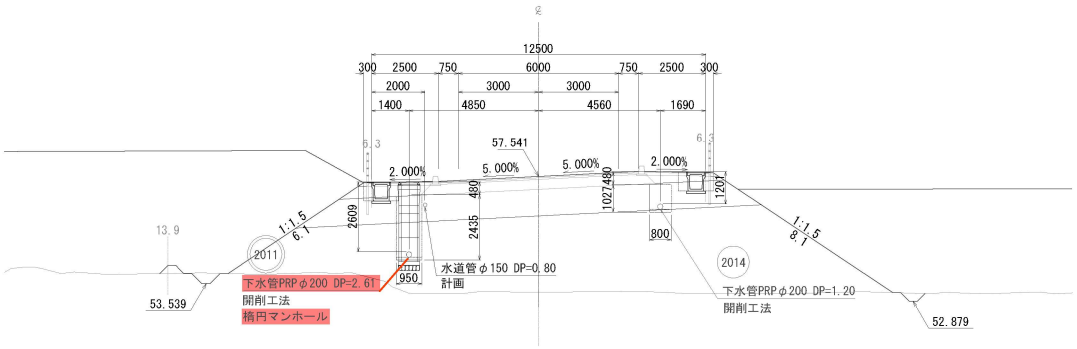

DL=50.000

NO.20
GH=53.227
FH=57.547
CA=　0.5
BA=　75.4

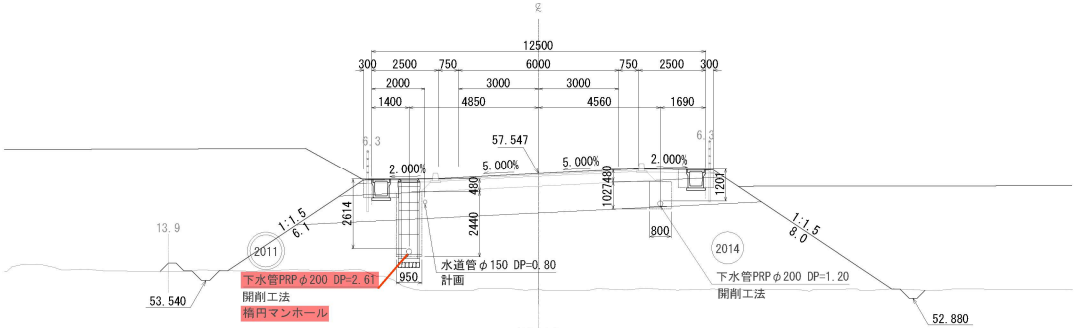

NO.19
GH=53.873
FH=58.047
CA=　0.4
BA=　75.6

DL=50.000

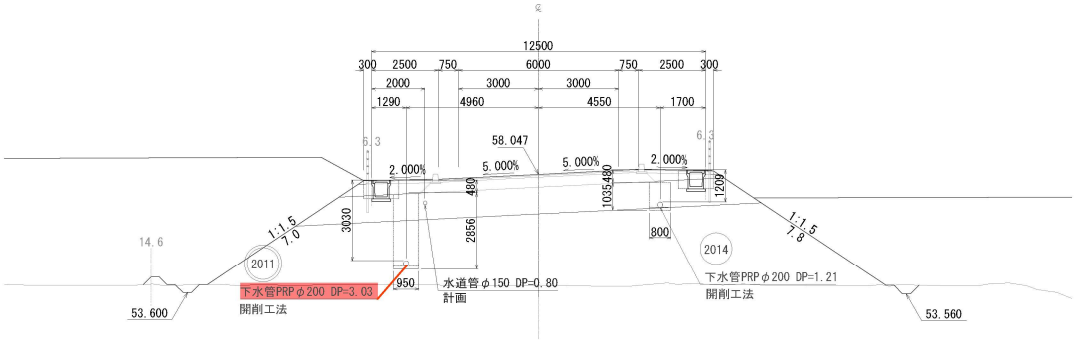

DL=50.000

※本図の標高は世界測地系（測地成果2011）を基準とした。

実施

工事番号	－		
路線名	市道白石中央工業団地線		
施工地名	地内		
工事名	令和７年度　下公請－１ （仮称）白石中央STO周辺整備に伴う環境整備工事		
図面名	横断図(7)		
縮尺	1:100	位置	
設計者		設計年度	令和　年度
白石市		図番	14/41

NO. 23

GH=52.745
FH=56.167

CA= －
BA= 56.6

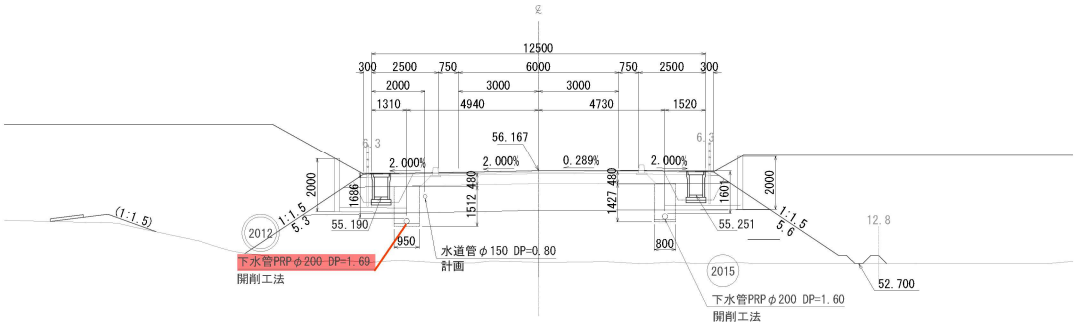

DL=50.000

NO. 22

GH=53.043
FH=56.547

CA= 0.2
BA= 61.1

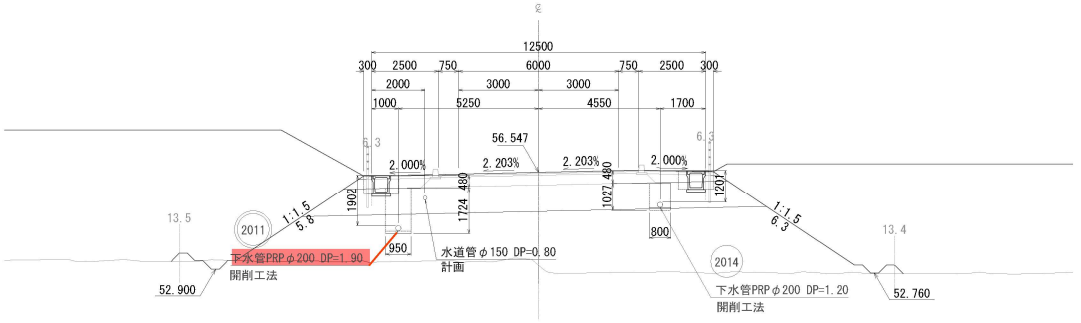

DL=50.000

NO. 21

GH=52.198
FH=57.047

CA= 0.3
BA= 67.7

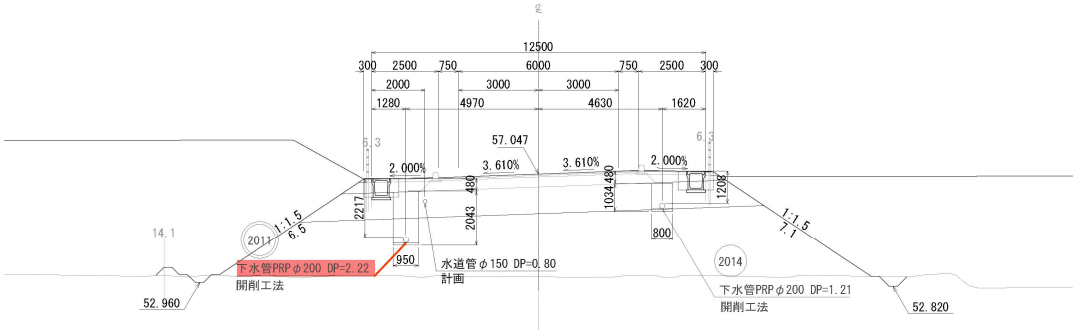

DL=50.000

※本図の標高は世界測地系（測地成果2011）を基準とした。

実施

工事番号	－		
路線名	市道白石中央工業団地線		
施工地名	地内		
工事名	令和7年度_下公講－1 （仮称）白石中央STO周辺整備に伴う環境整備工事		
図面名	横断図(8)		
縮尺	1:100	位置	
設計者		設計年度	令和 年度
白石市		図番	15/41

NO. 25

GH=53.439
FH=55.971

CA= 0.4
BA= 42.0

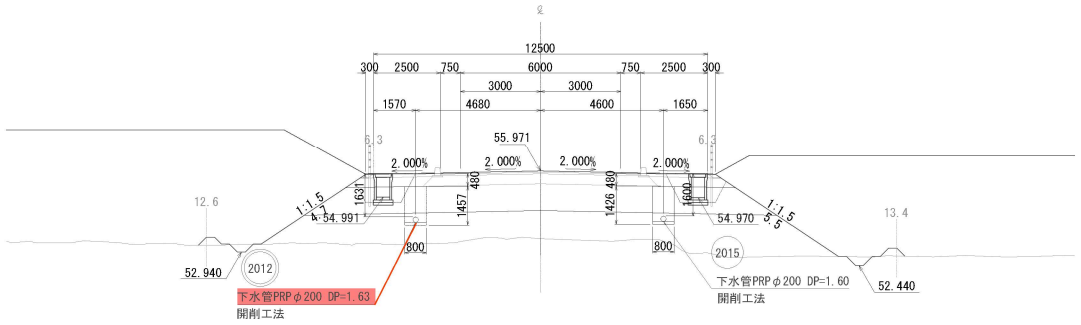

KA 1-2(NO.24+02.888)

GH=53.333
FH=56.022

CA= 0.2
BA= 41.7

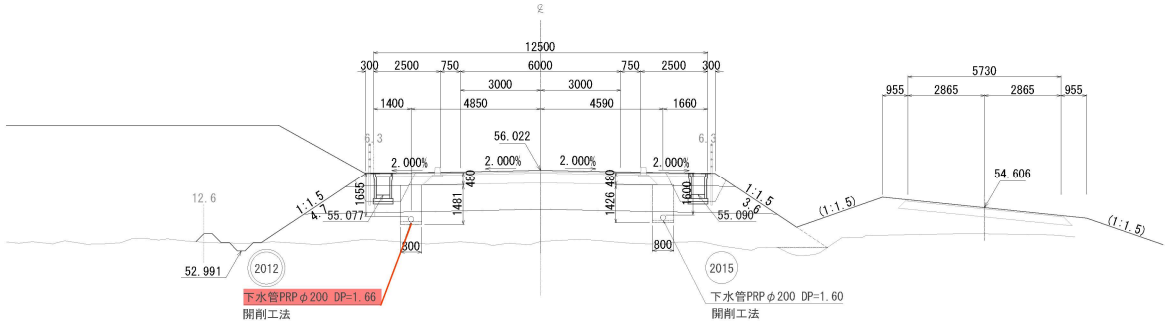

NO. 24

GH=53.152
FH=56.031

CA= 0.3
BA= 40.7

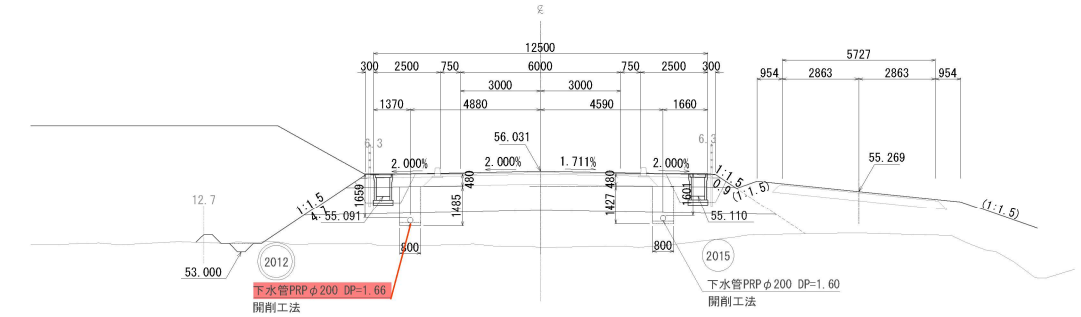

※本図の標高は世界測地系（測地成果2011）を基準とした。

実施

工事番号	－		
路線名	市道白石中央工業団地線		
施工地名	地内		
工事名	令和７年度　下公請－１ （仮称）白石中央SIC周辺整備に伴う環境整備工事		
図面名	横断図(9)		
縮尺	1:100	位置	
設計者		設計年度	令和　年度
白石市		図番	16/41

NO. 28

GH=52.413
FH=55.791

CA= 0.3
BA= 52.5

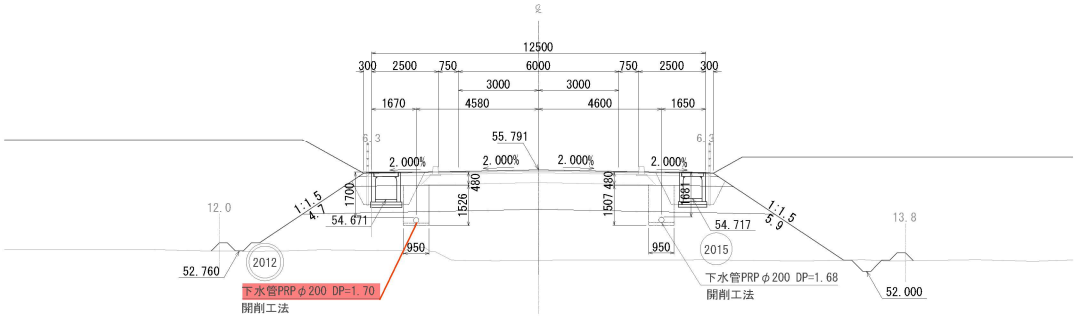

DL=50.000

NO. 27

GH=52.766
FH=55.851

CA= 0.2
BA= 49.9

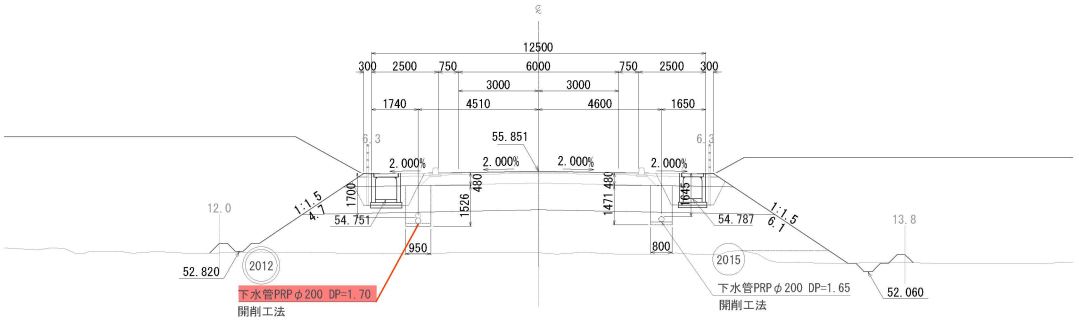

DL=50.000

NO. 26

GH=52.764
FH=55.911

CA= 1.0
BA= 47.7

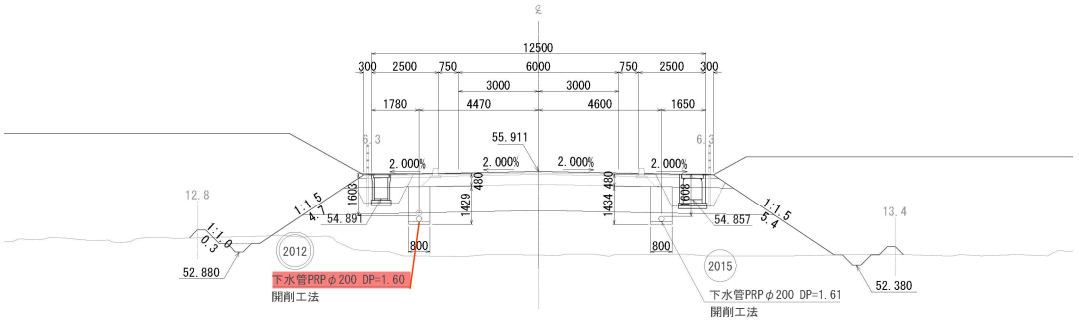

DL=50.000

※本図の標高は世界測地系（測地成果2011）を基準とした。

実施

工事番号	－		
路線名	市道白石中央工業団地線		
施工地名	地内		
工事名	令和7年度 下公請－1 （仮称）白石中央STC周辺整備に伴う環境整備工事		
図面名	横断図(10)		
縮尺	1:100	位置	
設計者		設計年度	令和 年度
白石市		図番	17/41

NO. 30

GH=52.359
FH=55.671

CA= 0.3
BA= 56.9

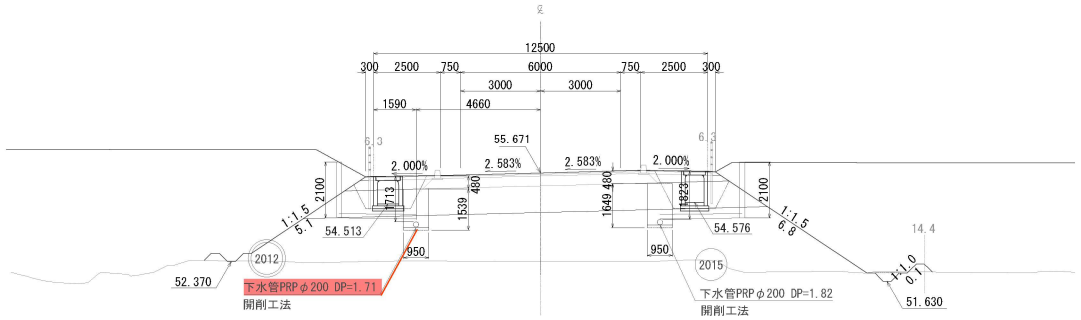

DL=50.000

NO. 29

GH=52.413
FH=55.731

CA= 0.3
BA= 54.9

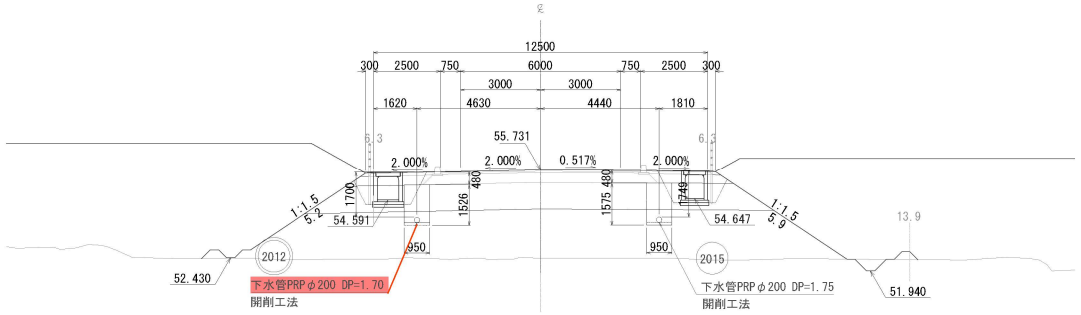

DL=50.000

KA 2-1 (NO. 28+10.436)

GH=52.403
FH=55.760

CA= 0.3
BA= 54.6

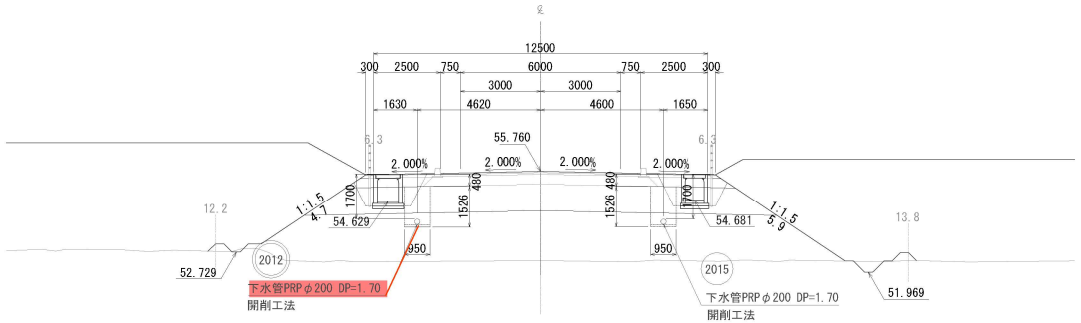

DL=50.000

※本図の標高は世界測地系（測地成果2011）を基準とした。

実施

工事番号	－		
路線名	市道白石中央工業団地線		
施工地名	地内		
工事名	令和7年度 下公請－1 （仮称）白石中央STC周辺整備に伴う環境整備工事		
図面名	横断図(11)		
縮尺	1:100	位置	
設計者		設計年度	令和 年度
白石市		図番	18/41

NO. 32

GH=52.443
FH=55.551

CA= 1.4
BA= 50.4

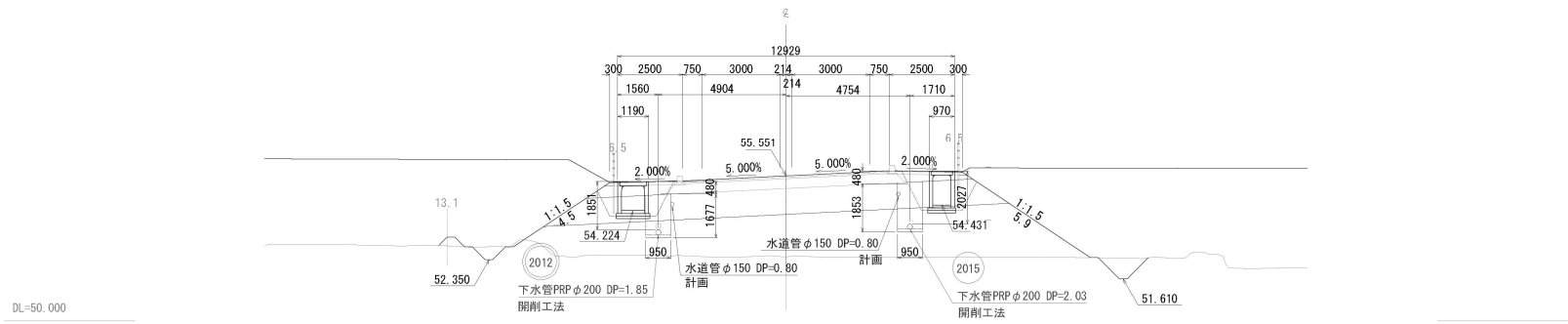

NO. 31

GH=52.508
FH=55.611

CA= 1.6
BA= 48.0

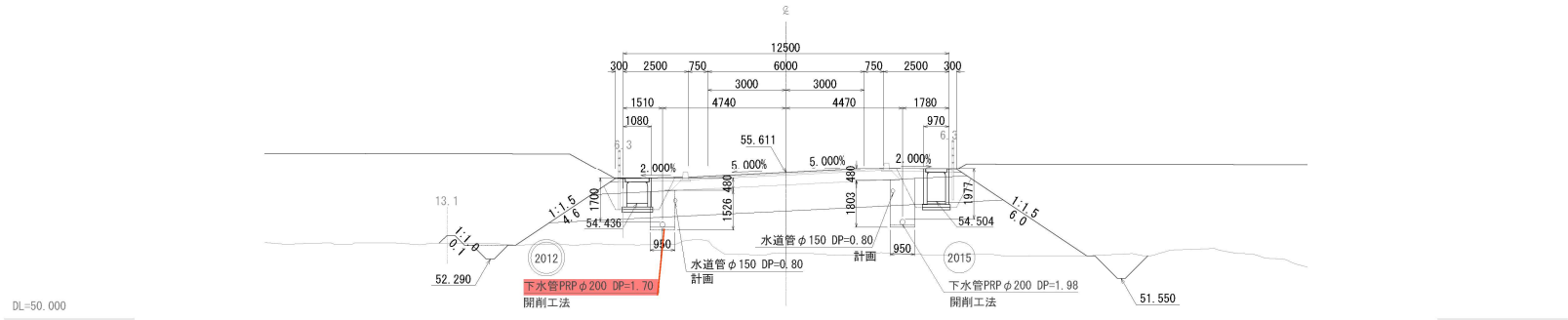

KE 2-1(NO.30+15.592)

GH=52.454
FH=55.624

CA= 0.5
BA= 50.2

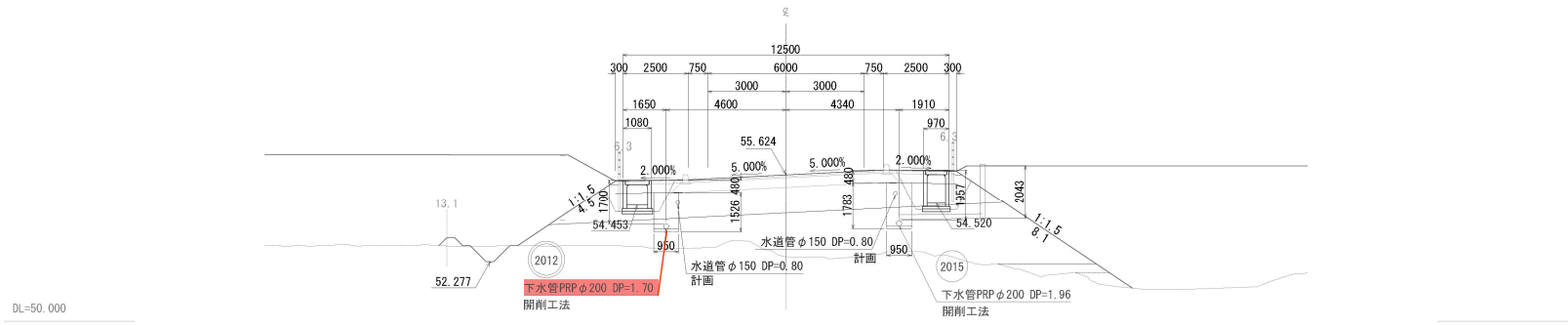

※本図の標高は世界測地系（測地成果2011）を基準とした。

実施

工事番号	-		
路線名	市道白石中央工業団地線		
施工地名	地内		
工事名	令和７年度　下公講－１ （仮称）白石中央SIC周辺整備に伴う環境整備工事		
図面名	横断図(12)		
縮尺	1:100	位置	
設計者		設計年度	令和　年度
白石市		図番	19/41

NO.34

GH=52.529
FH=55.431

CA= -
BA= -

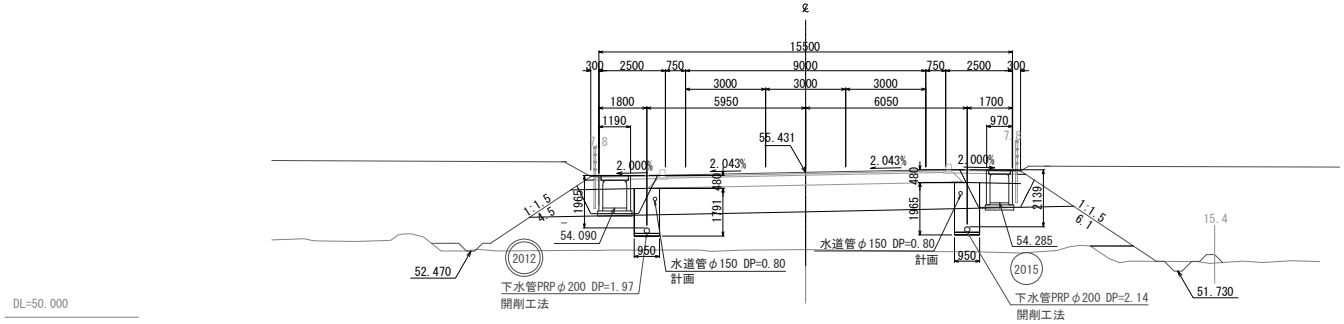

KE 2-2(NO.33+00.928)

GH=52.478
FH=55.488

CA= 0.3
BA= 54.4

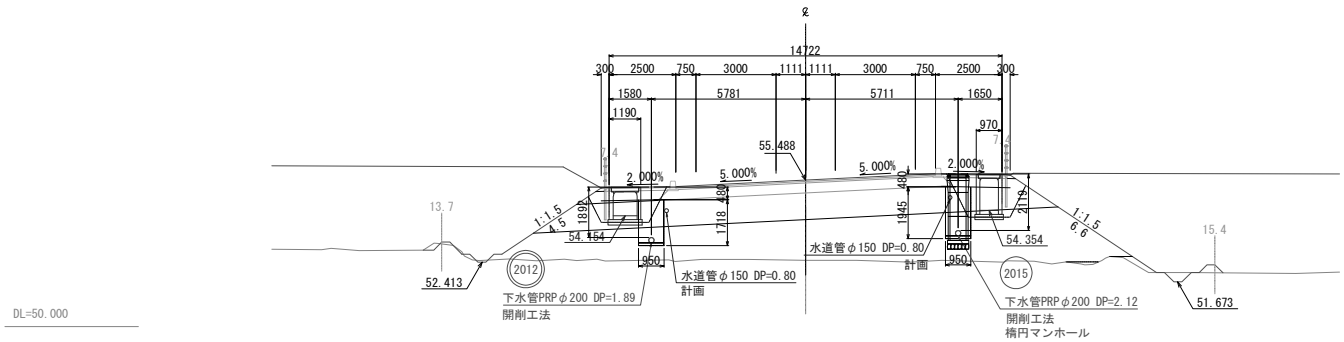

NO.33

GH=52.433
FH=55.491

CA= 0.5
BA= 54.3

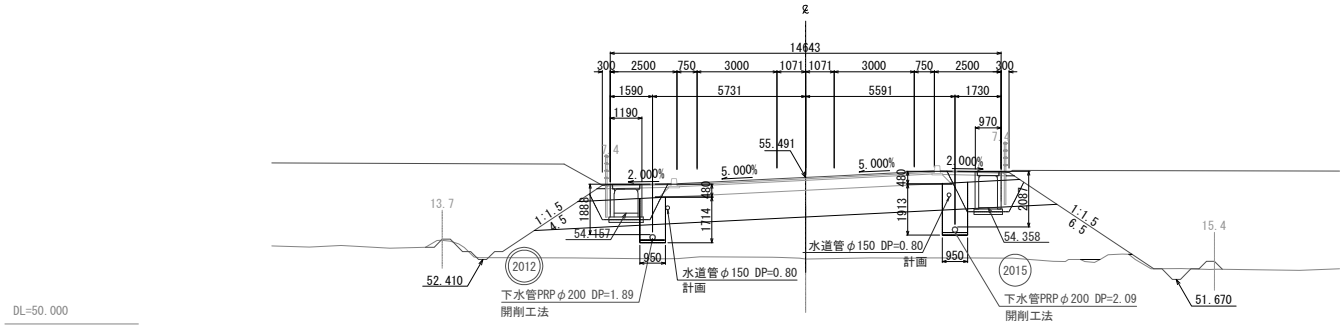

※本図の標高は世界測地系（測地成果2011）を基準とした。

実施

工事番号	-		
路線名	市道白石中央工業団地線		
施工地名	地内		
工事名	令和7年度 下公開－1 （仮称）白石中央SIC周辺整備に伴う環境整備工事		
図面名	横断図(13)		
縮尺	1:100	位置	
設計者		設計年度	令和 年度
白石市		図番	20/41

NO.36

GH=52.505
FH=55.311

CA= -
BA= 66.9

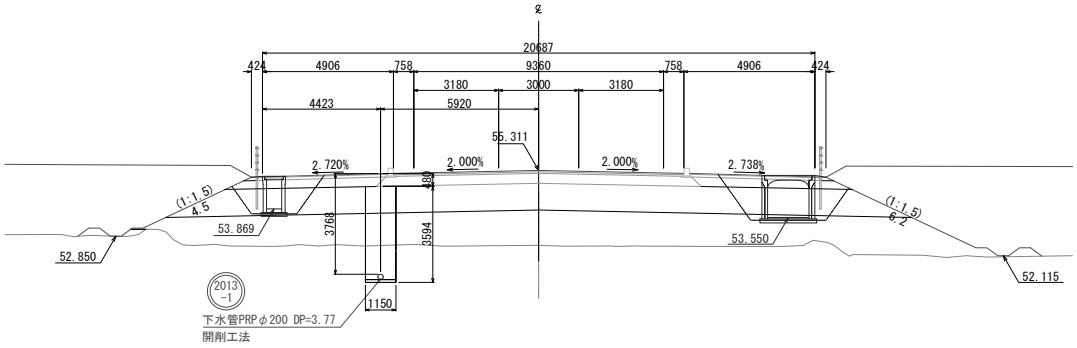

DL=50.000

KA 2-2(NO.35+06.084)

GH=52.501
FH=55.353

CA= 0.2
BA= 51.0

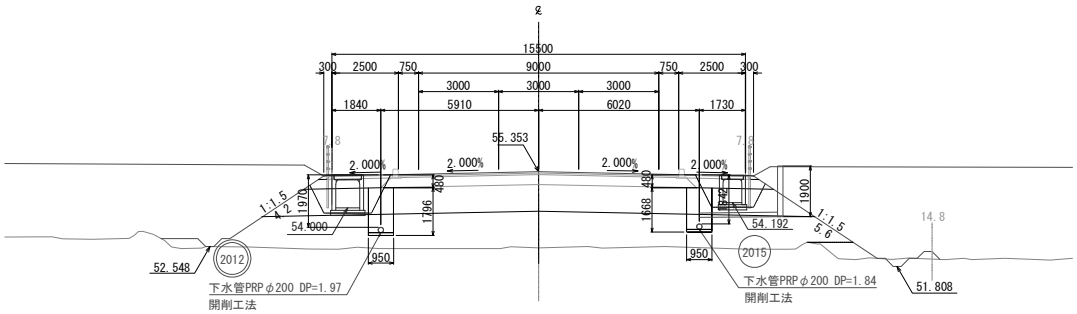

DL=50.000

NO.35

GH=52.480
FH=55.371

CA= 0.2
BA= 52.0

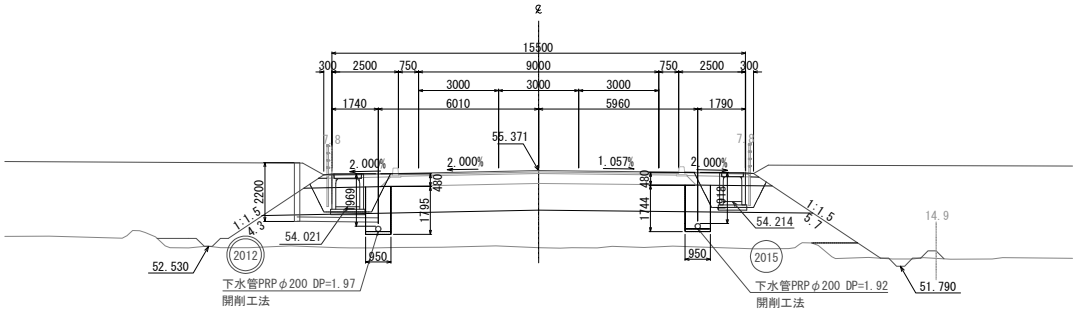

DL=50.000

※本図の標高は世界測地系（測地成果2011）を基準とした。

実施

工事番号	-		
路線名	市道白石中央工業団地線		
施工地名	地内		
工事名	令和7年度_下公路-1 (仮称) 白石中央SC周辺整備に伴う環境整備工事		
図面名	横断図(14)		
縮尺	1:100	位置	
設計者		設計年度	令和 年度
白石市		図番	21/41

NO. 39

GH=52.468
FH=55.131

CA= 0.3
BA= 45.9

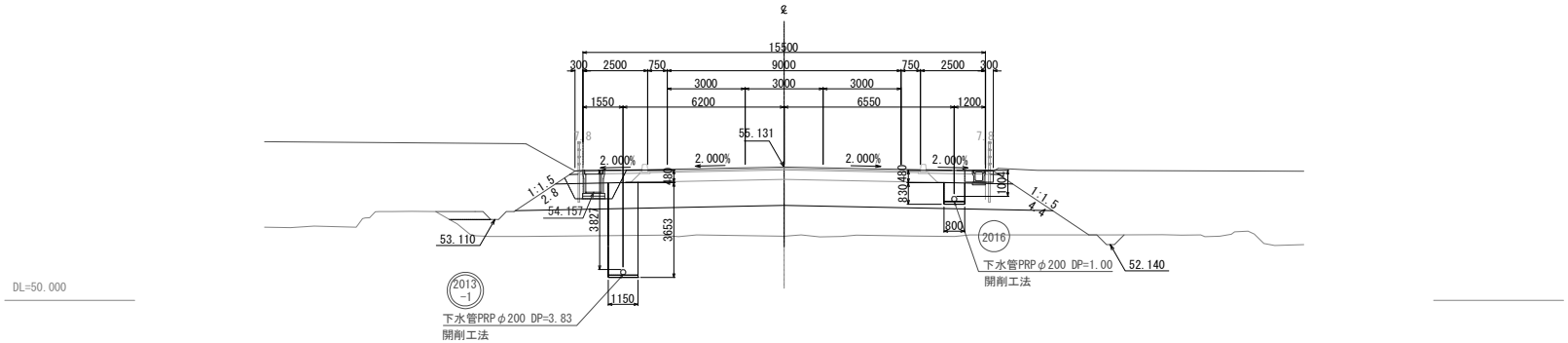

NO. 38

GH=52.487
FH=55.191

CA= 0.7
BA= 64.2

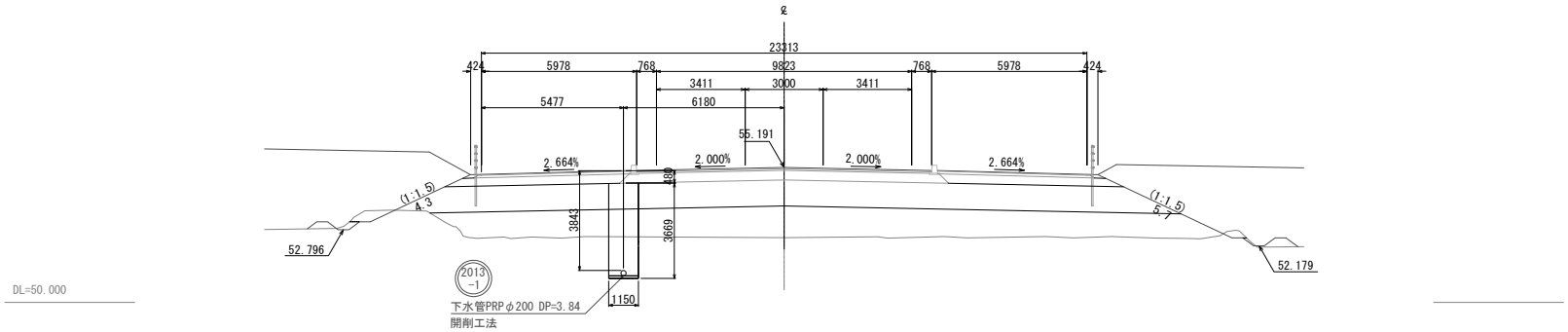

NO. 37

GH=53.631
FH=55.251

CA= -
BA= 19.8

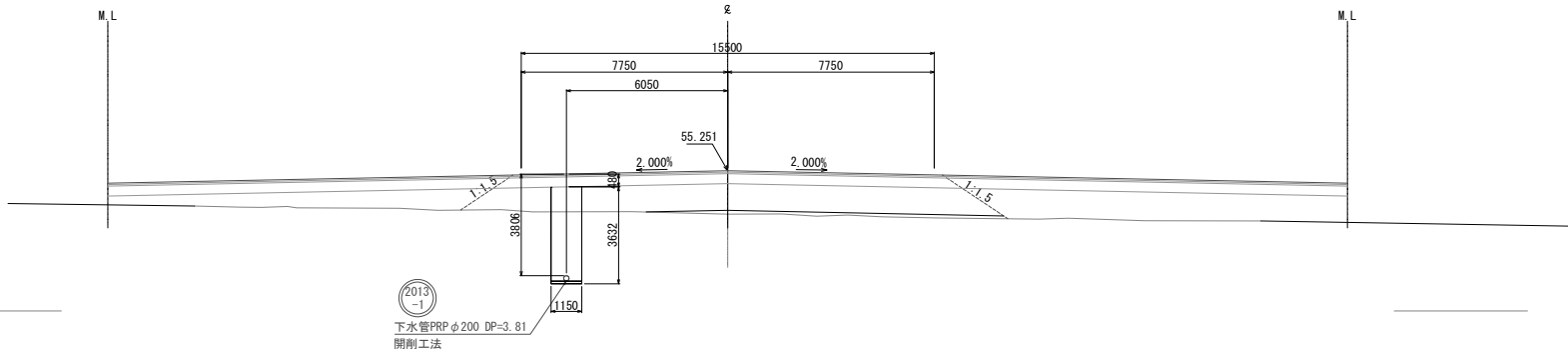

※本図の標高は世界測地系（測地成果2011）を基準とした。

実施

工事番号	-		
路線名	市道白石中央工業団地線		
施工地名	地内		
工事名	令和7年度 下公開－1 （仮称）白石中央SIC周辺整備に伴う環境整備工事		
図面名	横断図(15)		
縮尺	1:100	位置	
設計者		設計年度	令和 年度
白石市		図番	22/41

NO. 42

GH=52.511
FH=54.951

CA= -
BA= 37.4

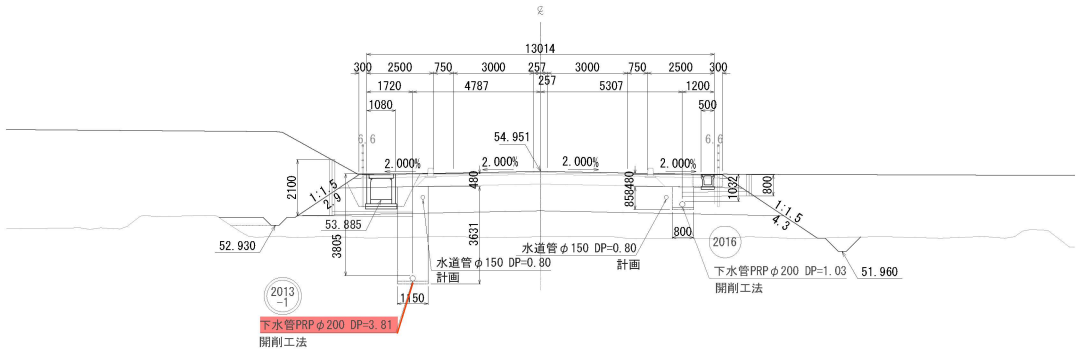

DL=50.000

NO. 41

GH=52.477
FH=55.011

CA= 0.4
BA= 41.6

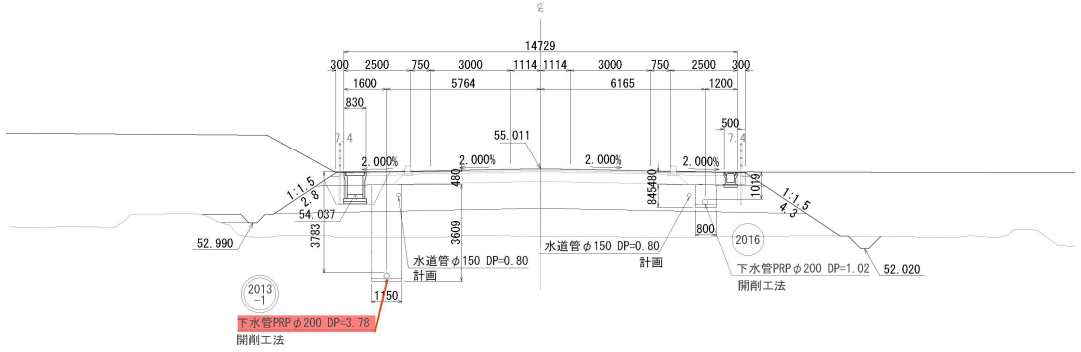

DL=50.000

NO. 40

GH=52.507
FH=55.071

CA= 0.2
BA= 43.8

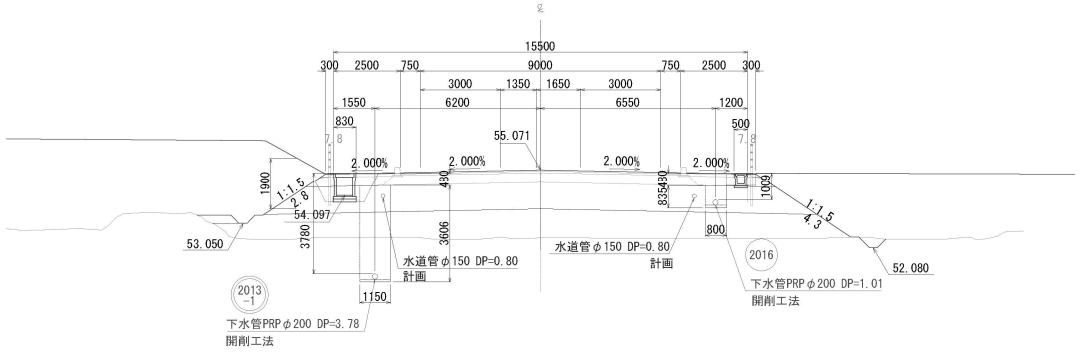

DL=50.000

※本図の標高は世界測地系（測地成果2011）を基準とした。

実施

工事番号	-		
路線名	市道白石中央工業団地線		
施工地名	地内		
工事名	令和7年度 下公請－1 （仮称）白石中央STO周辺整備に伴う環境整備工事		
図面名	横断図(16)		
縮尺	1:100	位置	
設計者		設計年度	令和 年度
白石市		図番	23/41

NO. 45

GH=52.310
FH=54.771

CA= 0.2
BA= 36.4

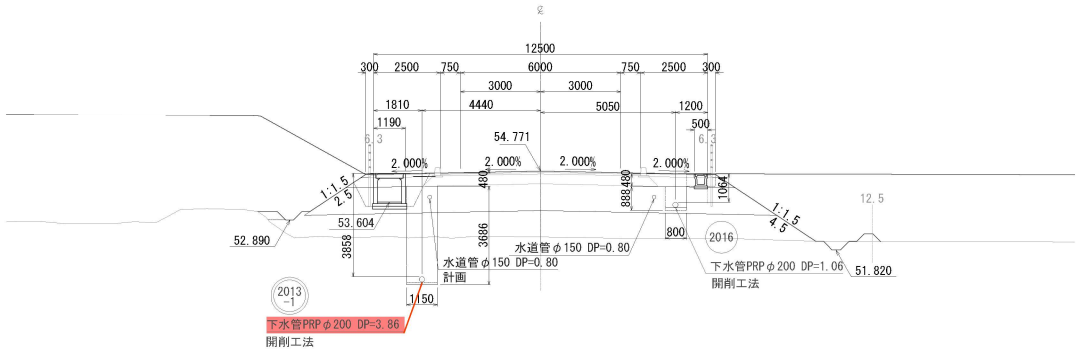

DL=50.000

NO. 44

GH=52.305
FH=54.831

CA= 0.3
BA= 37.7

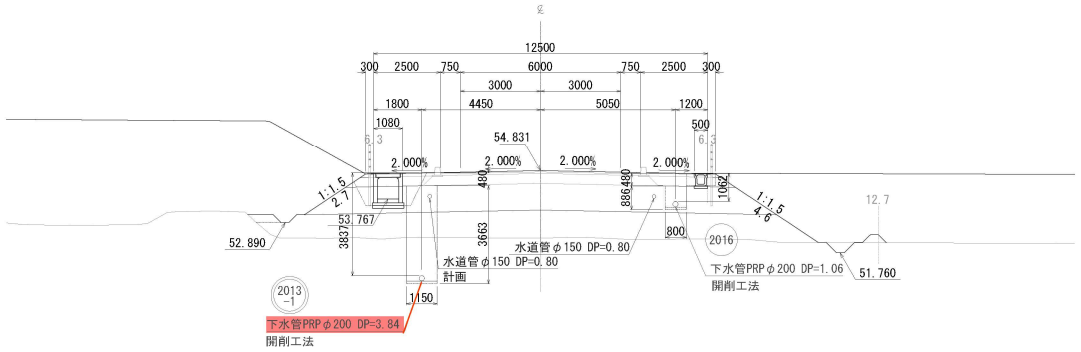

DL=50.000

NO. 43

GH=52.317
FH=54.891

CA= 0.3
BA= 39.1

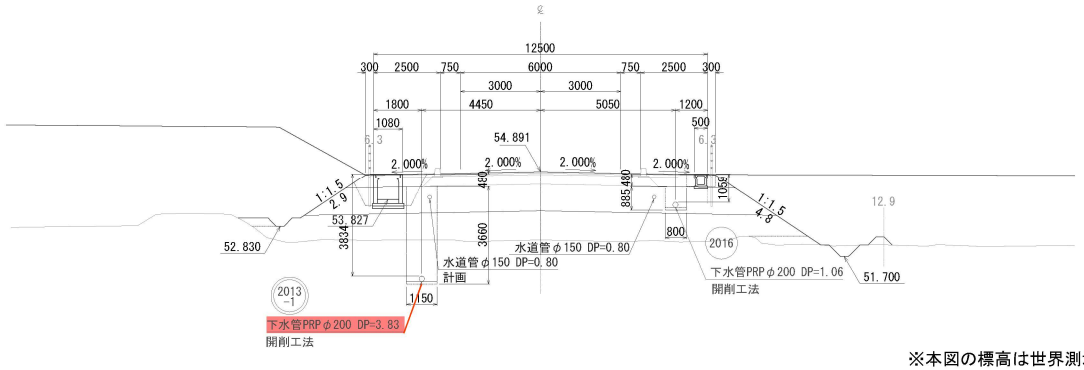

DL=50.000

※本図の標高は世界測地系（測地成果2011）を基準とした。

実施

工事番号	－		
路線名	市道白石中央工業団地線		
施工地名	地内		
工事名	令和7年度 下公請－1 （仮称）白石中央STC周辺整備に伴う環境整備工事		
図面名	横断図(17)		
縮尺	1:100	位置	
設計者		設計年度	令和 年度
白石市		図番	24/41

NO. 48

GH=53.090
FH=54.591

CA= 0.2
BA= 18.2

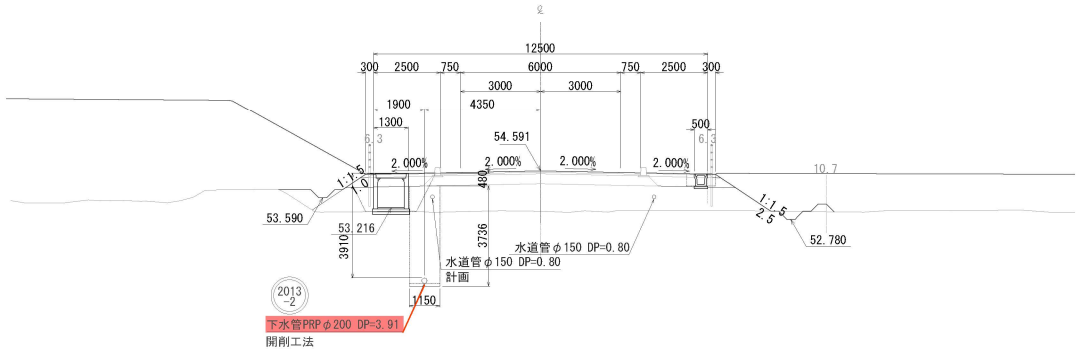

DL=50.000

NO. 47

GH=52.402
FH=54.651

CA= 0.2
BA= 27.0

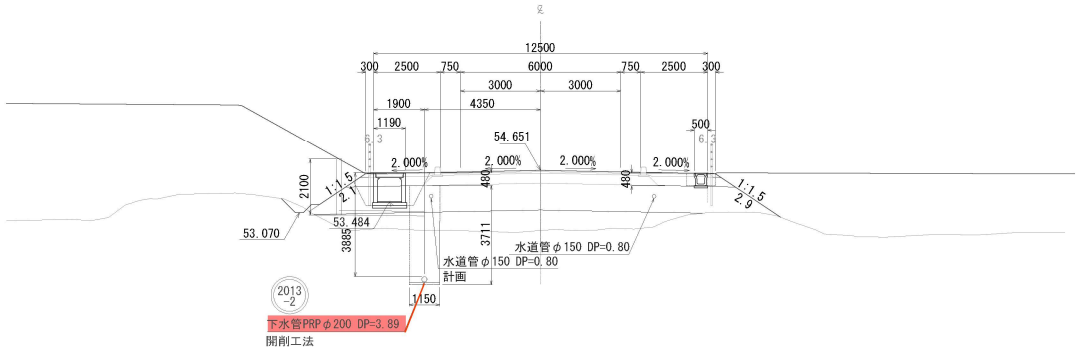

DL=50.000

NO. 46

GH=52.336
FH=54.711

CA= 0.2
BA= 34.4

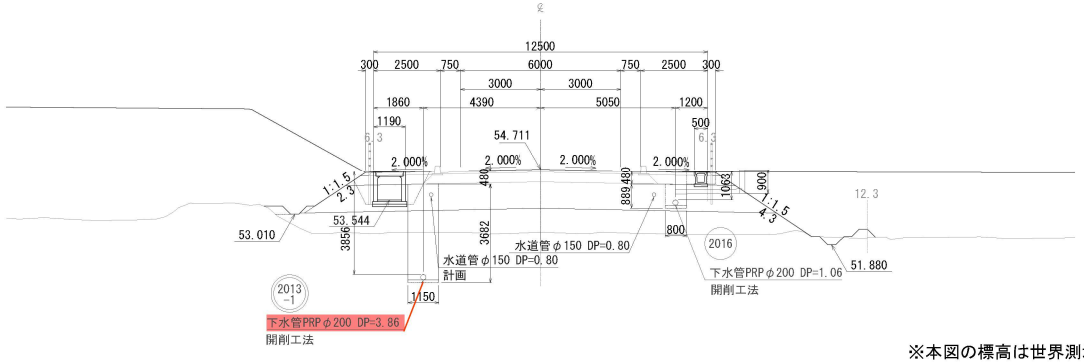

DL=50.000

※本図の標高は世界測地系（測地成果2011）を基準とした。

実施

工事番号	－		
路線名	市道白石中央工業団地線		
施工地名	地内		
工事名	令和７年度 下公請－１ （仮称）白石中央STC周辺整備に伴う環境整備工事		
図面名	横断図(18)		
縮尺	1:100	位置	
設計者		設計年度	令和 年度
白石市		図番	25/41

NO. 51

GH=53.079
FH=54.411

CA= 0.3
BA= 16.1

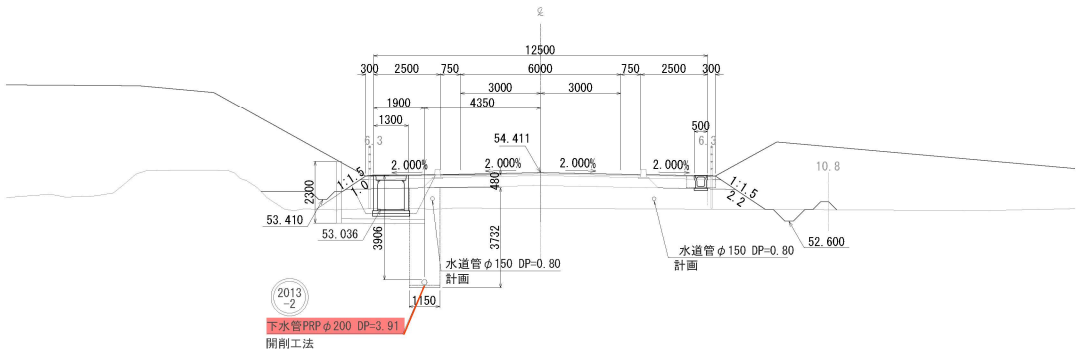

DL=50.000

NO. 50

GH=53.080
FH=54.471

CA= 0.3
BA= 15.2

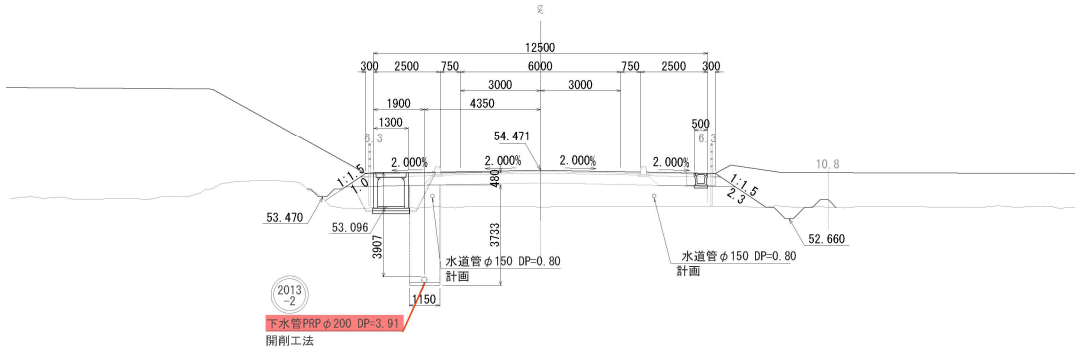

DL=50.000

NO. 49

GH=53.099
FH=54.531

CA= 0.2
BA= 16.9

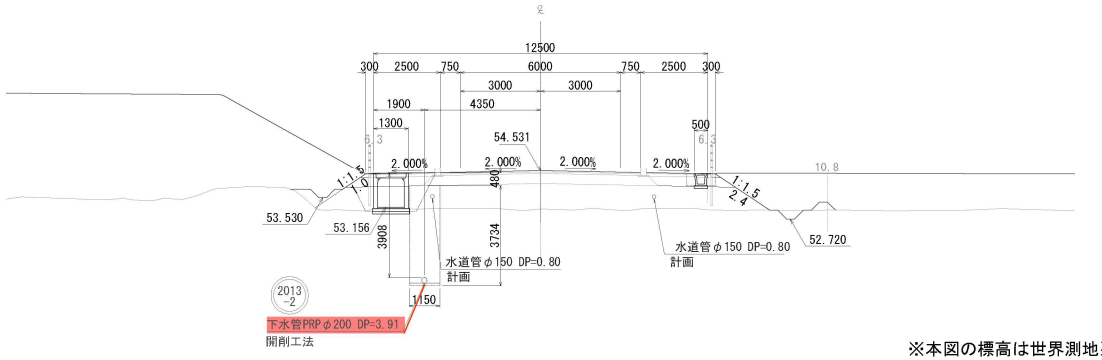

DL=50.000

※本図の標高は世界測地系（測地成果2011）を基準とした。

実施

工事番号	－		
路線名	市道白石中央工業団地線		
施工地名	地内		
工事名	令和7年度 下公請－1 （仮称）白石中央STC周辺整備に伴う環境整備工事		
図面名	横断図(19)		
縮尺	1:100	位置	
設計者		設計年度	令和 年度
白石市		図番	26/41

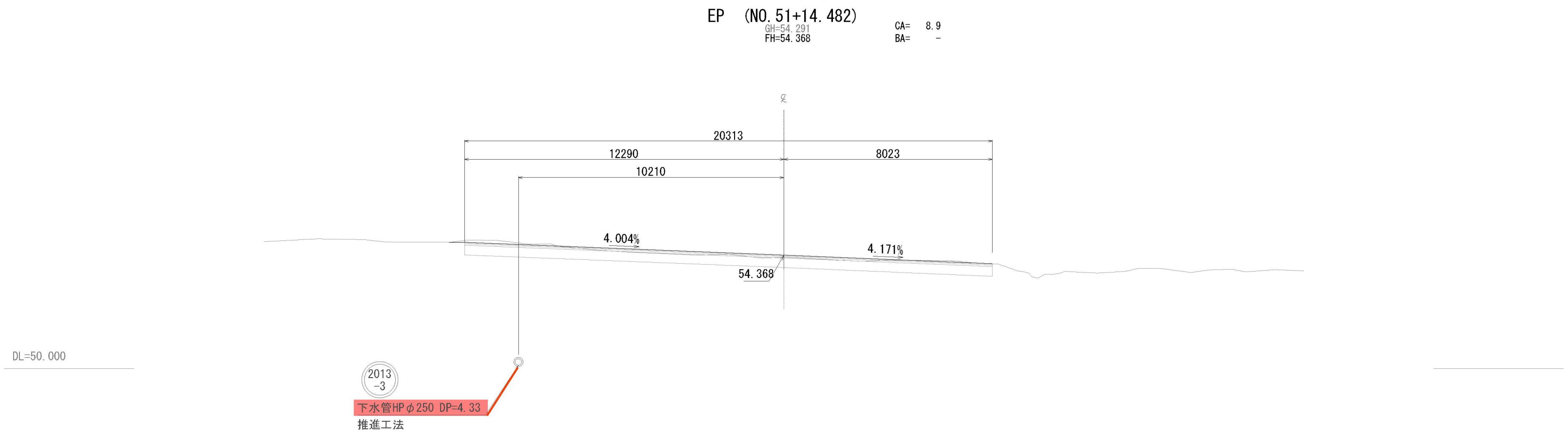

実施

工事番号	-		
路線名	市道白石中央工業団地線		
施工地名	地内		
工事名	令和７年度 下公請－１ （仮称）白石中央SIC周辺整備に伴う環境整備工事		
図面名	横断図(20)		
縮尺	1:100	位置	
設計者		設計年度	令和 年度
白石市		図番	27/41

※本図の標高は世界測地系（測地成果2011）を基準とした。

横　断　図（1/2）

S=1/100

No. 2017-1

GH=55.13
FH=

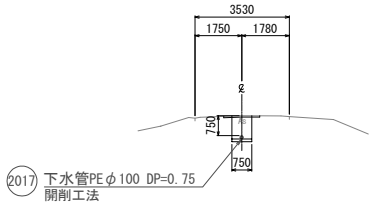

DL=50.00

No. 2017-1+ 97.80

GH=55.00
FH=

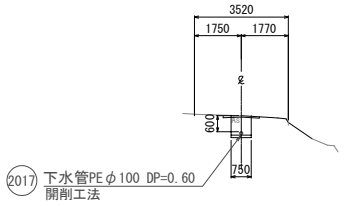

DL=50.00

No. 2017-1+ 60.00

GH=55.15
FH=

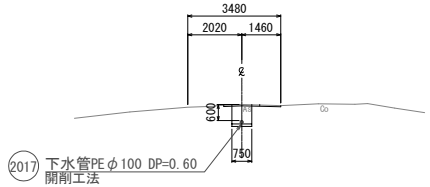

DL=50.00

No. 2017-1+117.80

GH=54.77
FH=

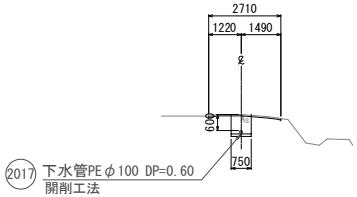

DL=50.00

No. 2017-1+ 83.90

GH=55.09
FH=

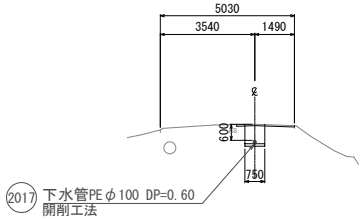

DL=50.00

No. 2017-1+121.80

GH=54.88
FH=

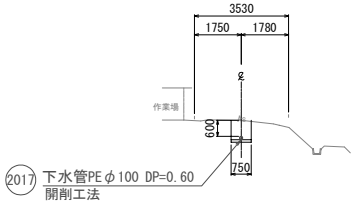

DL=50.00

※本図の標高は世界測地系（測地成果2011）を基準とした。

実施

全部施工により着色省略

工事番号	－		
路線名	（仮称）白石中央スマートインターチェンジ		
施工地名	地内		
工事名	令和7年度_下公路一1 （仮称）白石中央IC周辺整備に伴う環境整備工事		
図面名	横　断　図（1/2）		
縮尺	1:100	位置	
設計者		設計年度	令和　年度
白石市		図番	28/41

横　断　図（2/2）

S=1/100

No.2017-1+130.60

GH=55.51
FH=

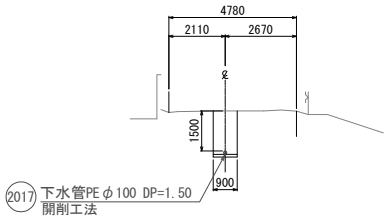

DL=50.00

No.2017-1+133.50

GH=55.78
FH=

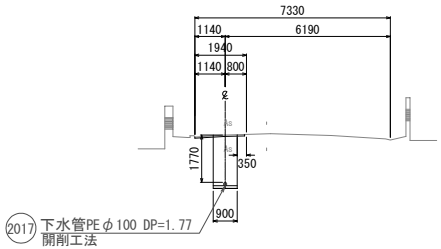

DL=50.00

No.2017-1+137.60

GH=55.98
FH=

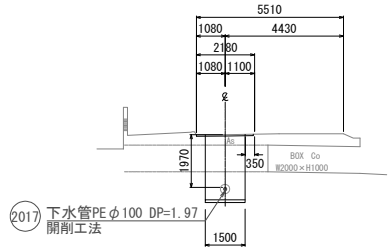

DL=50.00

No.2017-1+142.50(No.7703-1の直方向)

GH=56.08
FH=

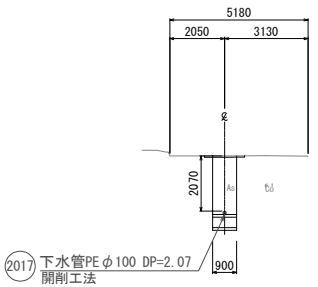

DL=50.00

No.2017-1+142.50(+137.60の直方向)

GH=56.08
FH=

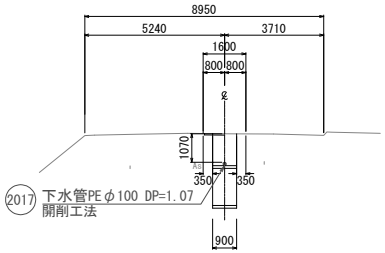

DL=50.00

No.7703-1

GH=56.09
FH=

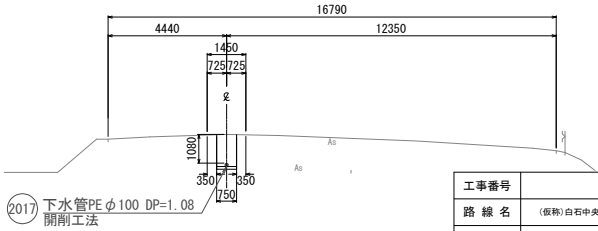

DL=50.00

全部施工により着色省略

※本図の標高は世界測地系（測地成果2011）を基準とした。

実施

工事番号	－		
路線名	（仮称）白石中央スマートインターチェンジ		
施工地名	地内		
工事名	令和7年度_下公路－1 （仮称）白石中央SIC周辺整備に伴う環境整備工事		
図面名	横　断　図（2/2）		
縮尺	1:100	位置	
設計者		設計年度	令和　年度
白石市		図番	29/41

管　割　図　縮尺 S=NONE

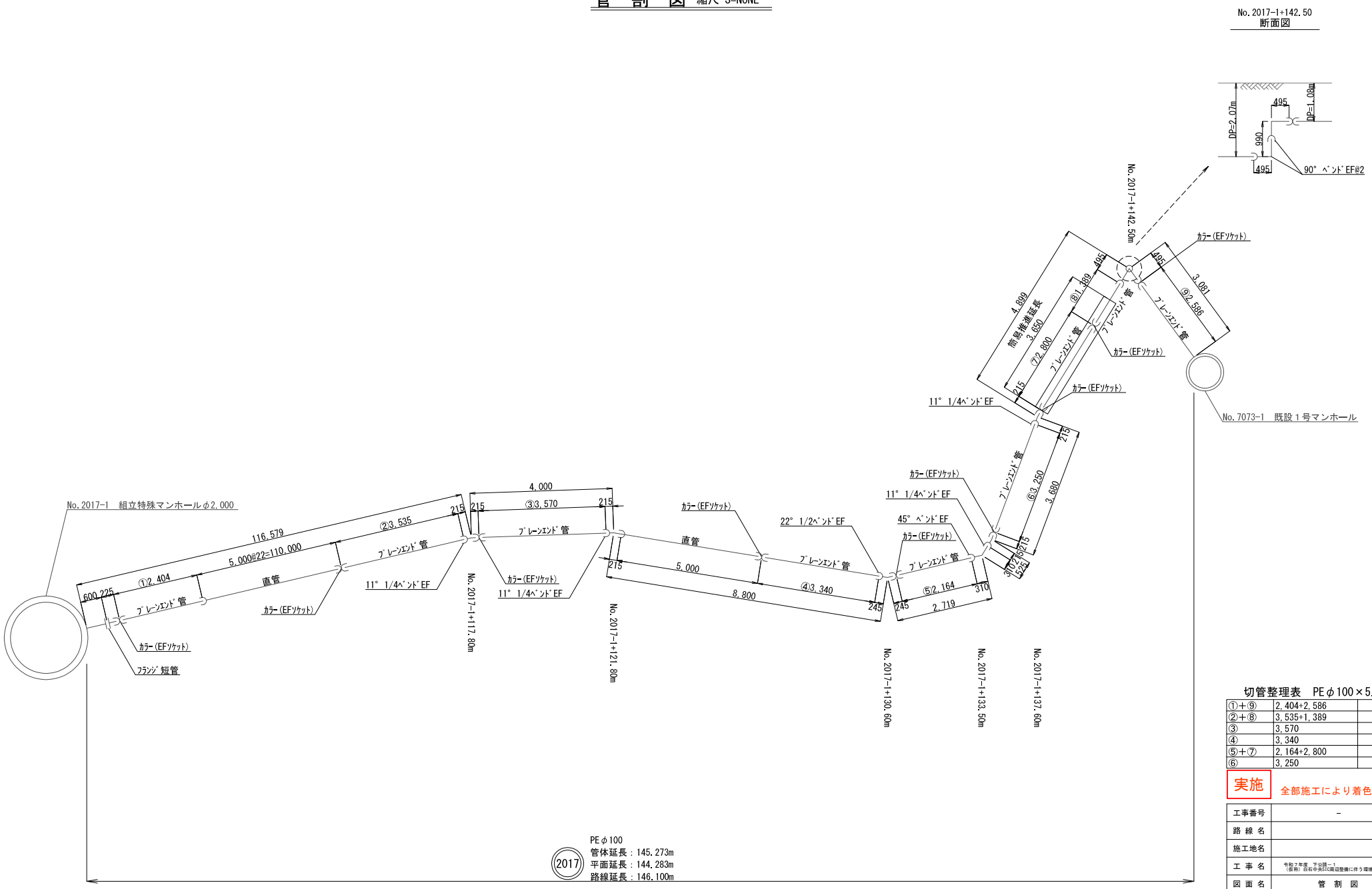

No.2017-1+142.50
断面図

2017

PEφ100
管体延長：145.273m
平面延長：144.283m
路線延長：146.100m

切管整理表　PEφ100×5.0m

①＋⑨	2,404+2,586	4,990
②＋⑧	3,535+1,389	4,924
③	3,570	3,570
④	3,340	3,340
⑤＋⑦	2,164+2,800	4,964
⑥	3,250	3,250

実施　全部施工により着色省略

工事番号	－		
路線名			
施工地名	地内		
工事名	令和7年度_下谷踏一1 （仮称）白石中央SC周辺整備に伴う環境整備工事		
図面名	管　割　図		
縮尺	S＝NONE	位置	
設計者		設計年度	令和　年度
白石市		図番	30/41

2013-3路線　推進工一般図

S=None

小口径管推進工法　高耐荷力管
泥土圧式ー工程方式（鉄筋コンクリート推進管φ250　L=1.0m管使用）

NO.2013-3-1　マンホール到達
組立１号マンホール

NO.2017-1　発進立坑　沈設φ2,000
特殊４号マンホール

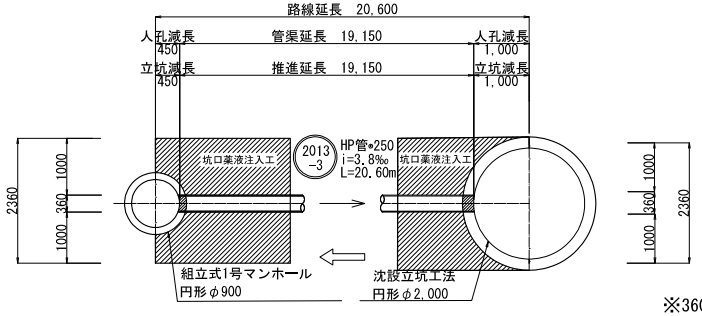

※360は管径外径より

NO.2013-3-1　マンホール到達
組立１号マンホール

NO.2017-1　発進立坑　沈設φ2,000
特殊４号マンホール

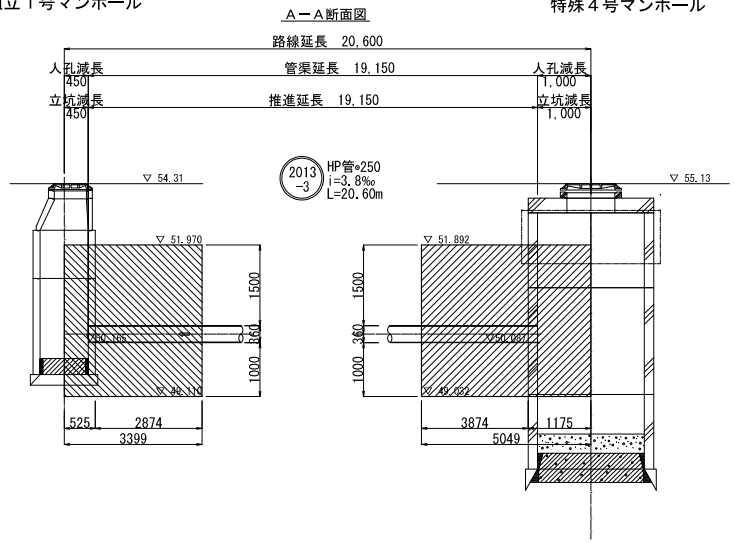

凡　例	
	推進方向
	流下方向
	可とう性継手

実施　全部施工により着色省略

工事番号	－		
路線名	2013-3		
施工地名	地内		
工事名	令和７年度_下公路ー１（仮称）白石中央SC周辺整備に伴う環境整備工事		
図面名	推進工一般図		
縮尺	S=None	位置	
設計者		設計年度	令和　年度
白石市		図番	31/41

簡易推進工一般図

S=None

簡易推進工法

平面図

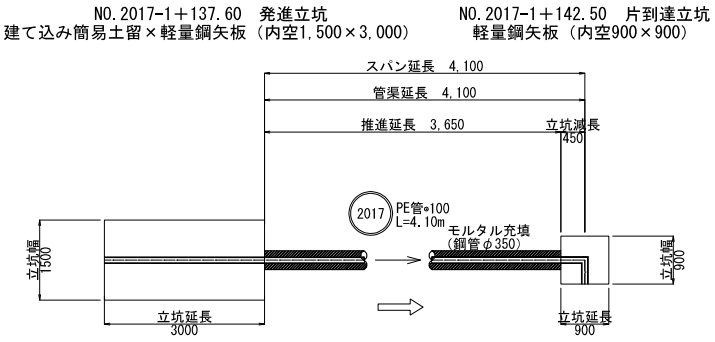

側面図

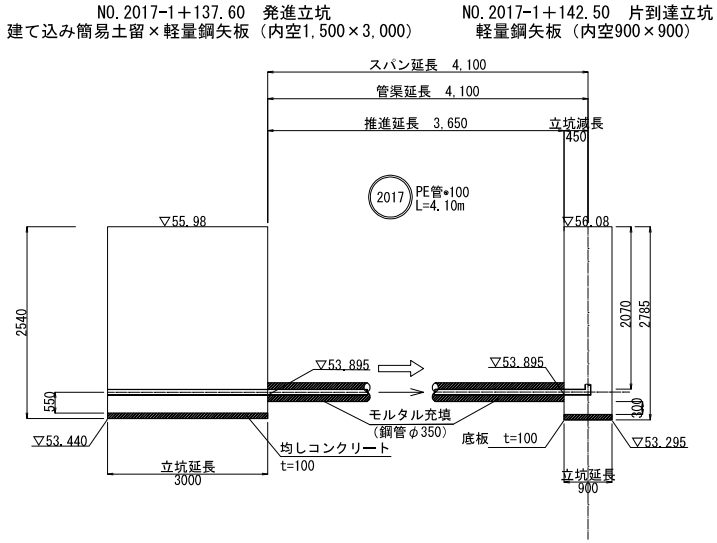

管断面図

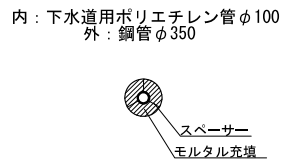

凡　例	
⇨	推進方向
→	流下方向
▨	可とう性継手

実施　全部施工により着色省略

工事番号	－		
路線名	2017		
施工地名	地内		
工事名	令和7年度　下公開－1 （仮称）白石中央SIC周辺整備に伴う環境整備工事		
図面名	簡易推進工一般図		
縮尺	S=None	位置	
設計者		設計年度	令和　年度
白石市		図番	32/41

No.2017-1　発進立坑構造図

S=1/30

平面図

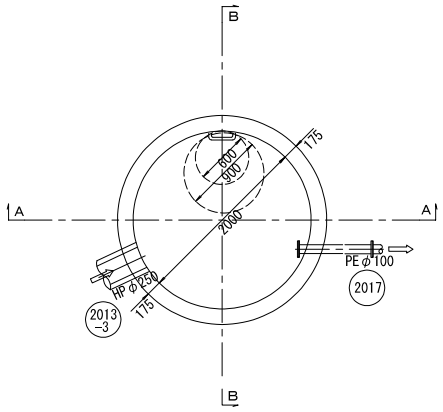

Ａ－Ａ断面図

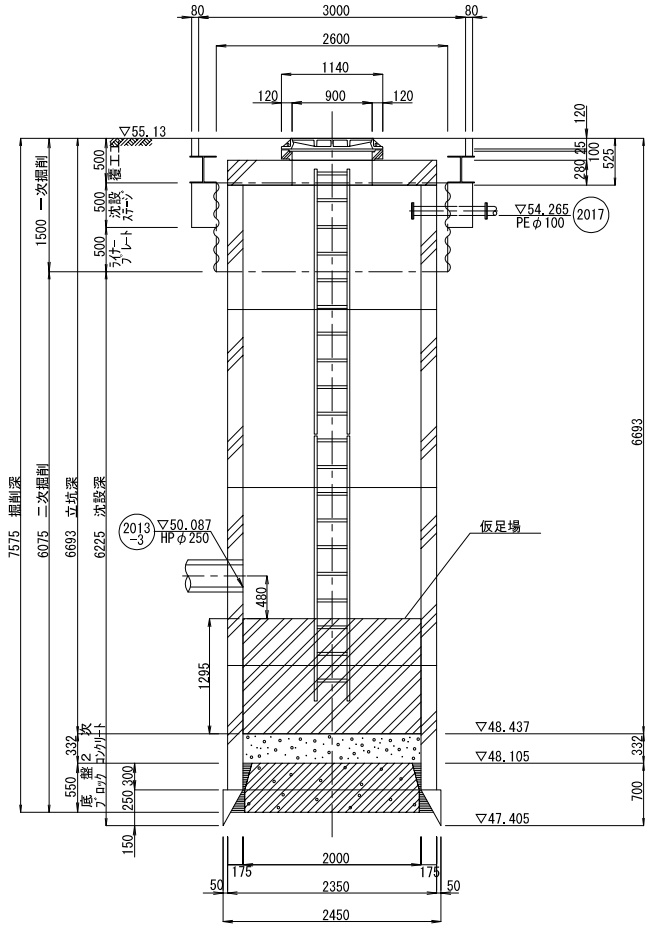

Ｂ－Ｂ断面図

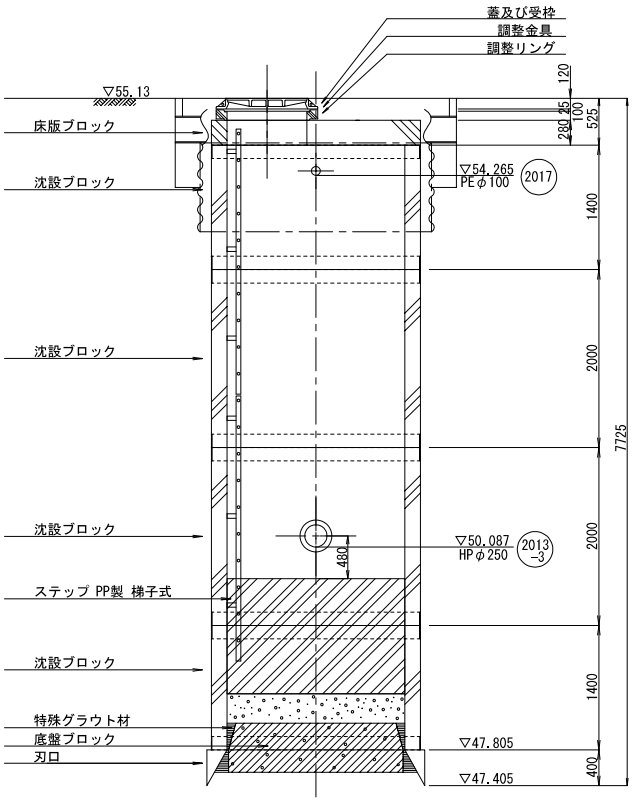

土留掘削・ライナープレート・覆工板設置　仮設図

S=1:30

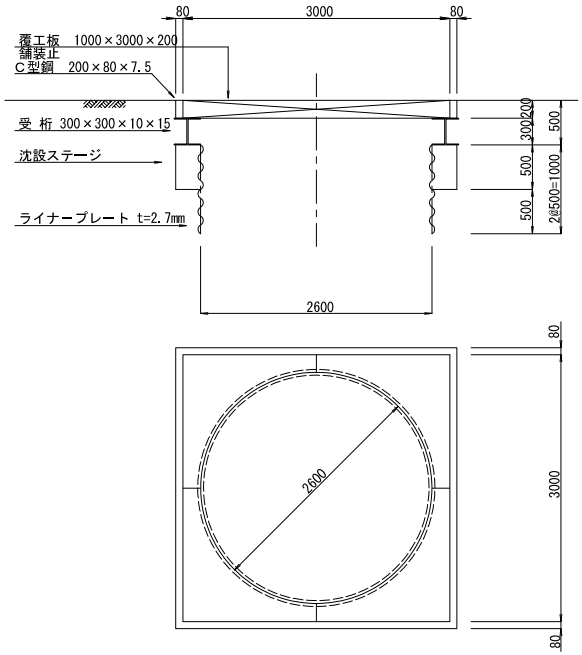

実施

全部施工により着色省略

工事番号	－		
路 線 名	（仮称）白石中央スマートインターチェンジ		
施工地名	地内		
工 事 名	令和7年度　下公開－1 （仮称）白石中央SIC周辺整備に伴う環境整備工事		
図 面 名	No.2017-1　発進立坑構造図		
縮　尺	S=1/30	位置	
設 計 者		設計年度	令和　年度
白石市		図番	33/41

No.2017-1 発進立坑地盤改良図

S=1/30

平　面　図

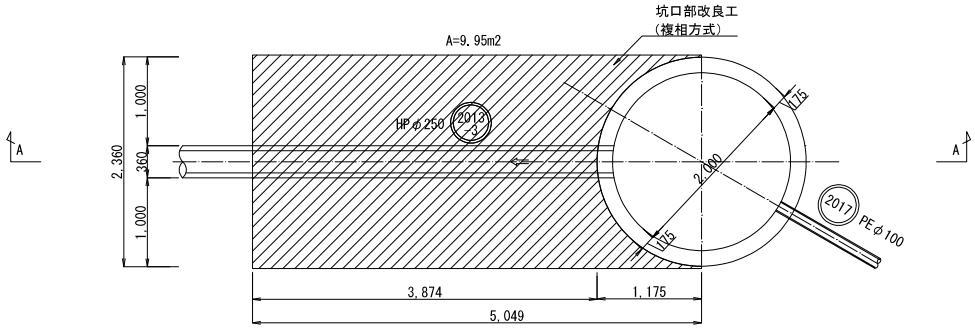

坑口薬注断面図

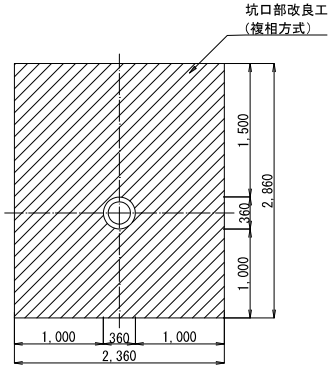

Ａ－Ａ断面図

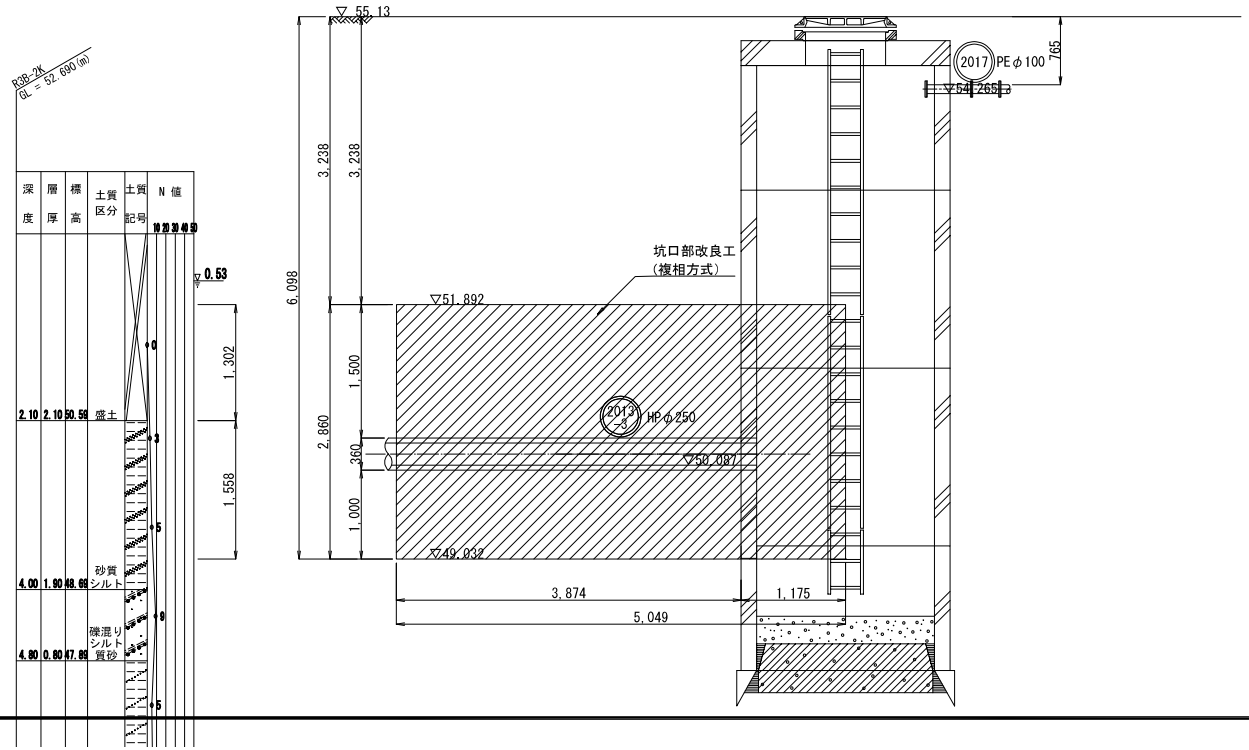

実施　全部施工により着色省略

工事番号	－		
路線名	(仮称)白石中央スマートインターチェンジ		
施工地名	地内		
工事名	令和7年度　下公開－1 (仮称)白石中央SIC周辺整備に伴う環境整備工事		
図面名	No.2017-1 発進立坑地盤改良図		
縮尺	S=1/30	位置	
設計者		設計年度	令和　年度
白石市		図番	34/41

No.2013-3-1 マンホール到達立坑地盤改良図

S=1/30

平　面　図

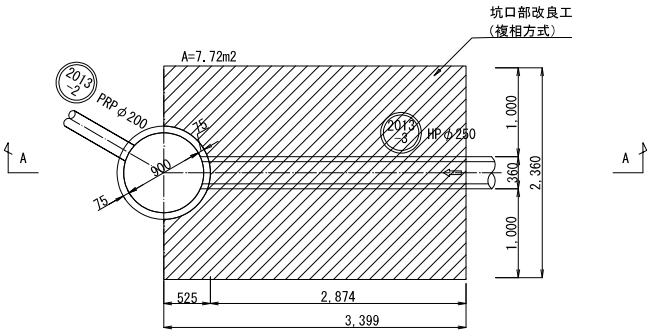

坑口薬注断面図

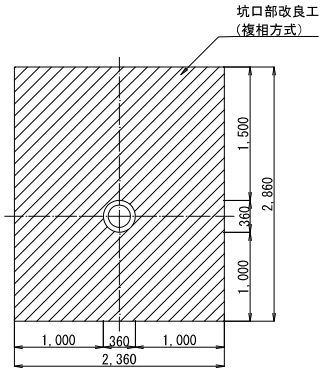

Ａ－Ａ断面図

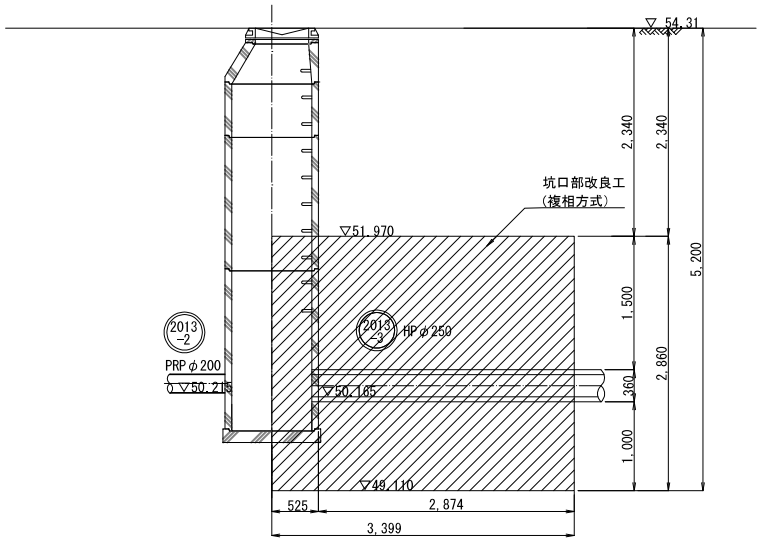

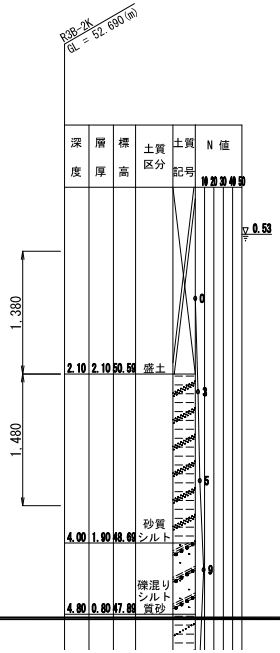

実施

全部施工により着色省略

工事番号	－		
路線名	（仮称）白石中央スマートインターチェンジ		
施工地名	地内		
工事名	令和７年度_下公開ー１ （仮称）白石中央IC周辺整備に伴う環境整備工事		
図面名	No.2013-3-1 マンホール到達立坑地盤改良図		
縮尺	S=1/30	位置	
設計者		設計年度	令和　年度
白石市		図番	35/41

組立1号マンホール標準構造図　縮尺=1:20

平　面　図

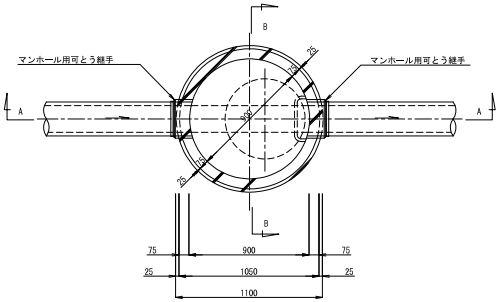

鉄蓋参考図

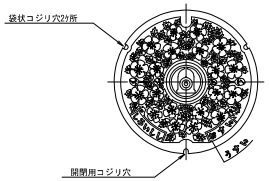

A-A断面図

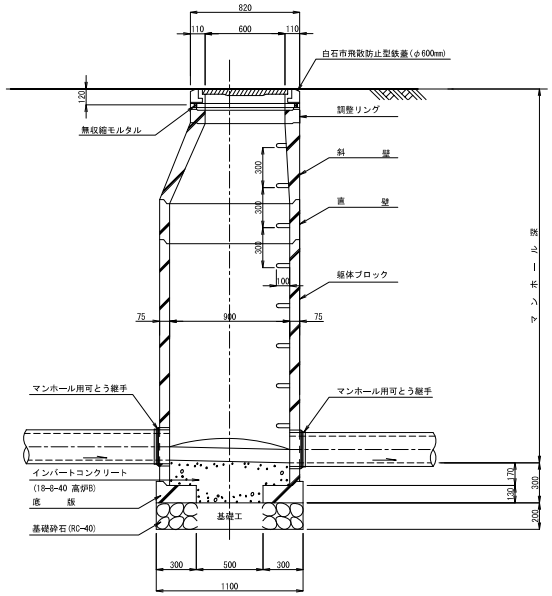

※マンホール深が2.0m以上となる場合はロック付転落防止はしごを設置する。

B-B断面図

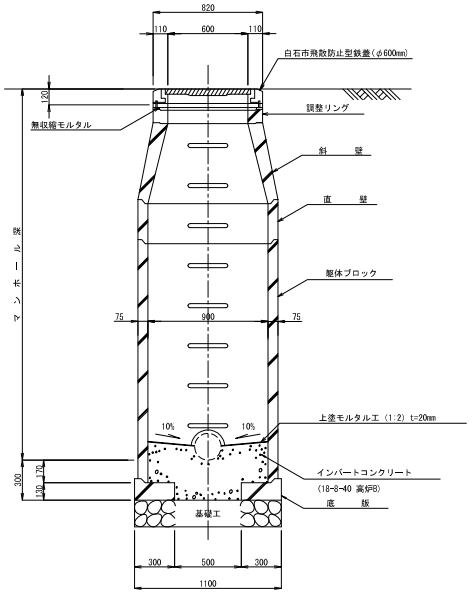

実施　全部施工により着色省略

工事番号	－		
路線名	(仮称)白石中央スマートインターチェンジ		
施工地名	白石市大平中目　外　地内		
工事名	令和７年度_下公開－１ (仮称)白石中央SIC周辺整備に伴う環境整備工事		
図面名	組立１号マンホール標準構造図		
縮尺	1:20	位置	
設計者		設計年度	令和　年度
白石市		図番	36/41

組立楕円マンホール標準構造図　縮尺=1:20

平　面　図

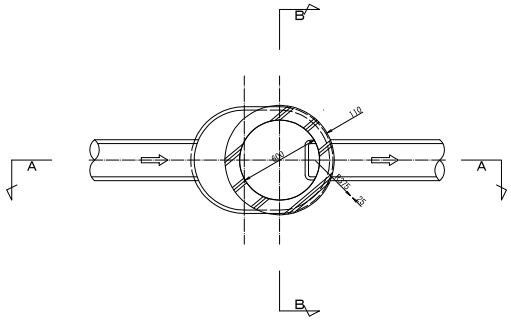

Ａ－Ａ断面図

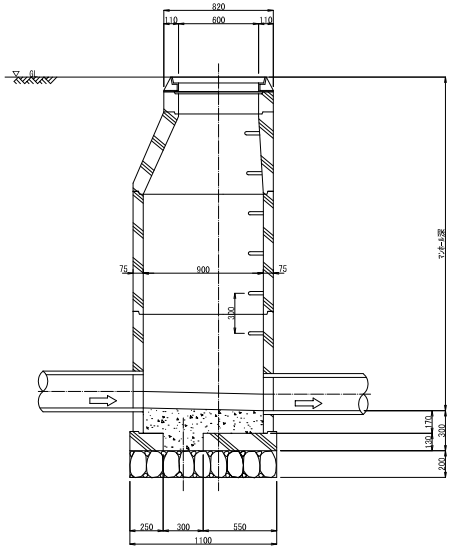

Ｂ－Ｂ断面図

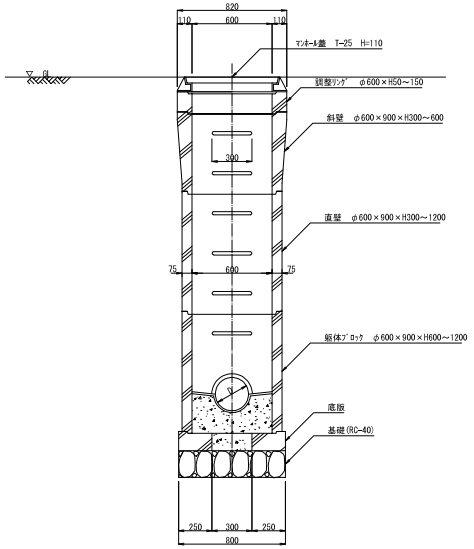

実施　全部施工により着色省略

工事番号	－		
路線名	（仮称）白石中央スマートインターチェンジ		
施工地名	白石市大平中目　外　地内		
工事名	令和７年度_下公路－１ （仮称）白石中央SIC周辺整備に伴う環境整備工事		
図面名	組立楕円マンホール標準構造図		
縮尺	1:20	位置	
設計者		設計年度	令和　年度
白石市		図番	37/41

塩化ビニル製リブ付小型マンホール標準構造図　縮尺=1:10

塩化ビニル製
小型マンホール

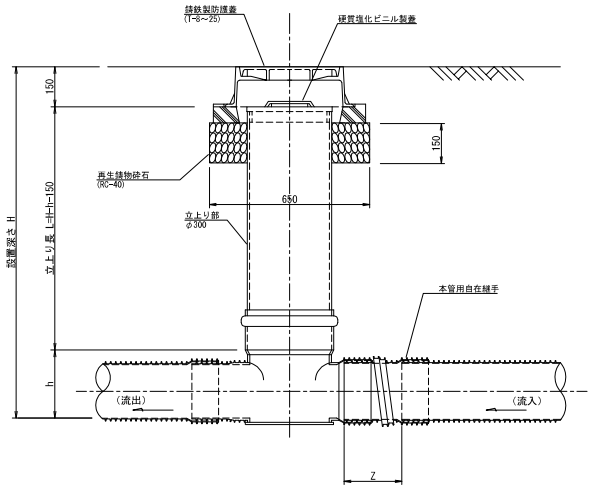

起　点　　ストレート　　15～90度曲り（右・左）

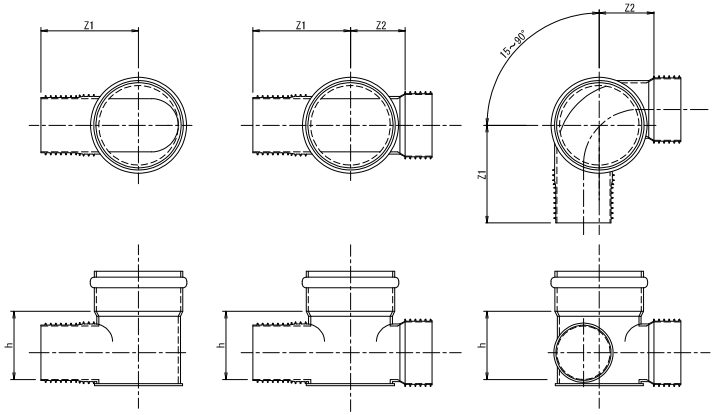

管　径	マンホール径	起　点			ストレート			15度曲り			30度曲り			45度曲り			60度曲り			75度曲り			90度曲り			本管用自在継手
		Z1	Z2	h	Z1	Z2	h	Z1	Z2	h	Z1	Z2	h	Z1	Z2	h	Z1	Z2	h	Z1	Z2	h	Z1	Z2	h	Z
150	300	345	—	230	345	199	230	345	199	230	345	199	230	357	211	230	362	216	230	368	222	230	375	229	230	181
200	300	366	—	255	366	205	255	366	205	255	366	205	255	378	217	255	383	222	255	389	228	255	396	235	255	216

実施　全部施工により着色省略

工事番号	－		
路線名	(仮称)白石中央スマートインターチェンジ		
施工地名	白石市大平中目　外　地内		
工事名	令和7年度_下公開ー1 (仮称)白石中央IC周辺整備に伴う環境整備工事		
図面名	塩化ビニル製リブ付き小型マンホール標準構造図		
縮尺	1:10	位置	
設計者		設計年度	令和　年度
白石市		図番	38/41

雨水桝下越し箇所図・さや管構造図

水路下越し箇所図

2013-1路線　　(A1) S=1:30
(A3) S=1:60

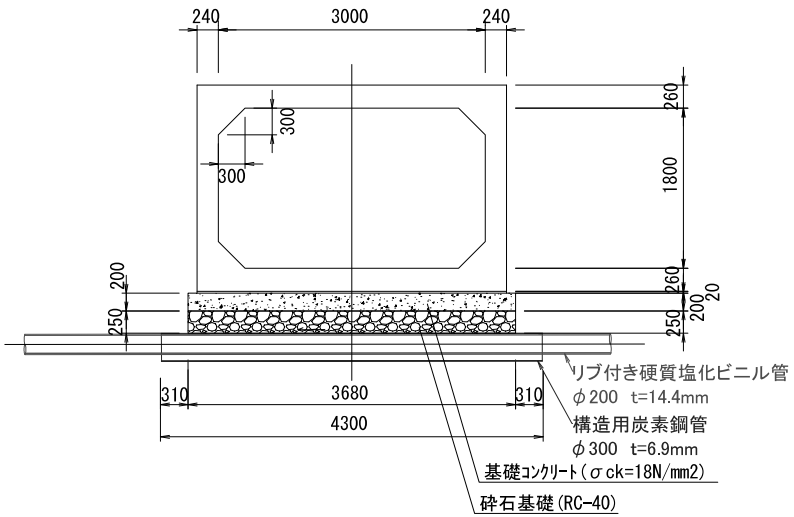

さや管構造図

(A1) S=1:5
(A3) S=1:10

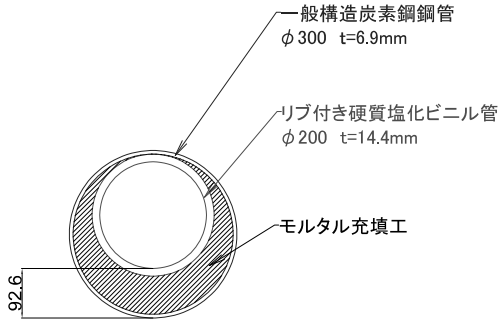

水路下越し箇所図

2006路線　　(A1) S=1:30
(A3) S=1:60

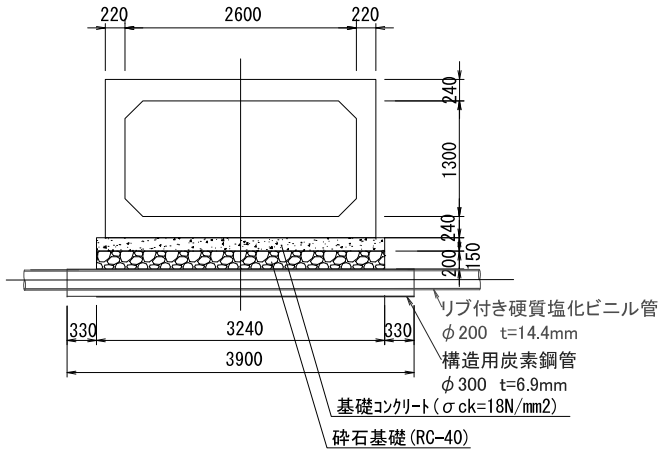

実施　全部施工により着色省略

工事番号	－		
路線名	(仮称)白石中央スマートインターチェンジ		
施工地名	白石市大平中目　外　地内		
工事名	令和7年度_下公開ー1 (仮称)白石中央IC周辺整備に伴う環境整備工事		
図面名	雨水桝下越し箇所図・さや管構造図		
縮尺	図示	位置	
設計者		設計年度	令和　年度
白石市		図番	39/41

土工図及び路面復旧標準図 縮尺=1:20

舗装復旧図

市道（ボックスカルバート内布設）

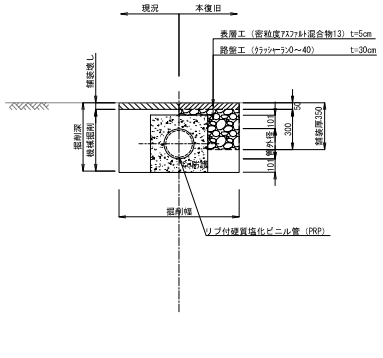

市道深沢前線・信号所通り線

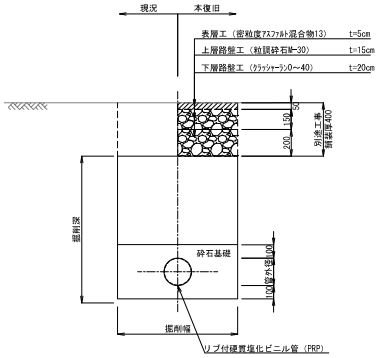

市道車道（白石中央工業団地線）

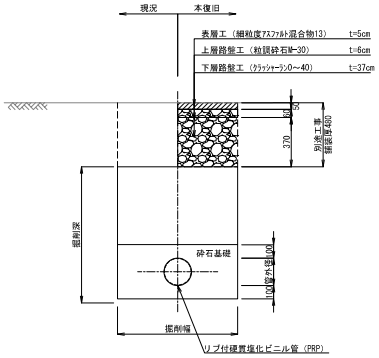

市道南田線

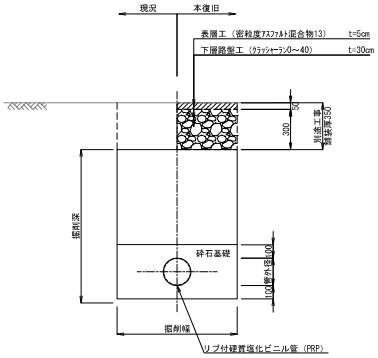

歩道（区分Ⅱ）

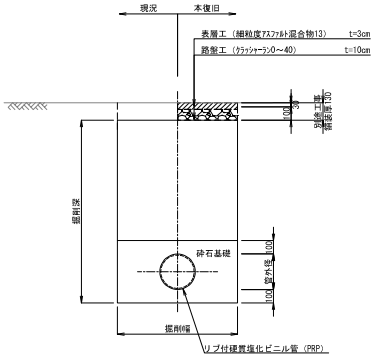

市道車道

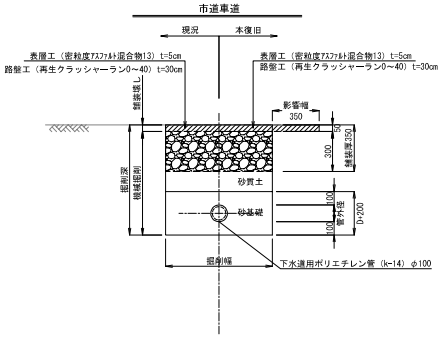

防災公園内

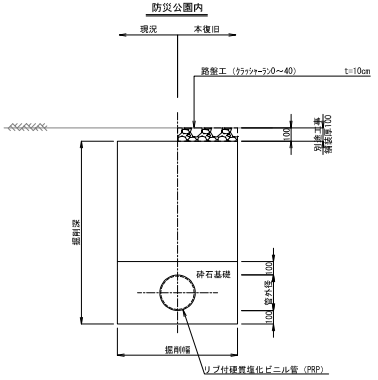

土工標準図

本管布設部

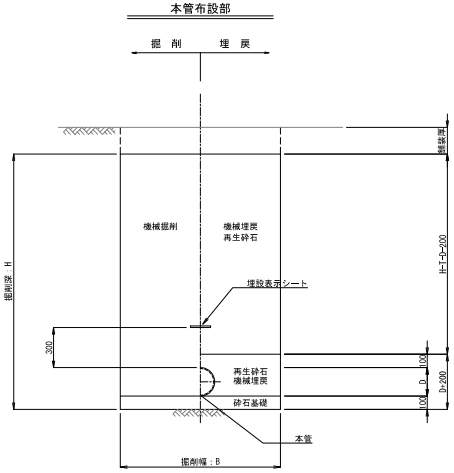

取付管布設部

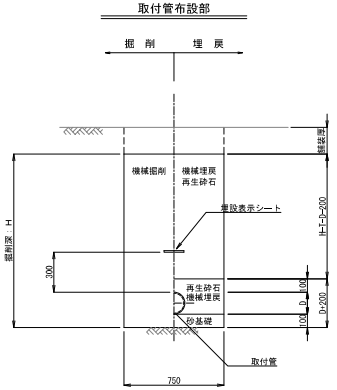

実施

全部施工により着色省略

工事番号	－		
路線名	（仮称）白石中央スマートインターチェンジ		
施工地名	白石市大平中目　外　地内		
工事名	令和７年度_下公園－１ （仮称）白石中央SIC周辺整備に伴う環境整備工事		
図面名	土工図及び路面復旧標準図		
縮尺	1:20	位置	
設計者		設計年度	令和　年度
白石市		図番	40/41

建込簡易土留工設置図 縮尺=1:30

		掘削深 H=3.00mまで	掘削深 H=3.50mまで	掘削深 H=4.00mまで	掘削深 H=4.50mまで	掘削深 H=5.00mまで
掘削幅（m）	φ100	0.85	1.00	1.05	1.20	1.20
	φ150	0.90	1.00	1.05	1.20	1.20
	φ200	0.95	1.10	1.15	1.15	1.20
	φ250	1.00	1.10	1.15	1.15	1.20
掘削機種（m³）（平積表示）		0.20	0.35	0.45	0.45	0.60

平面図

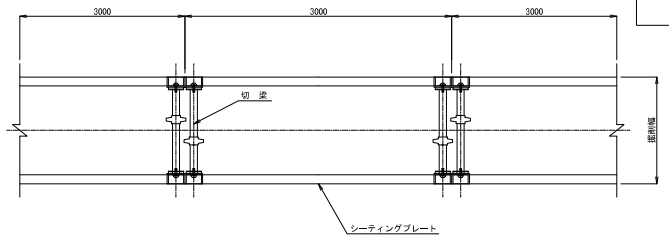

断面図

掘削深（H=1.50m）

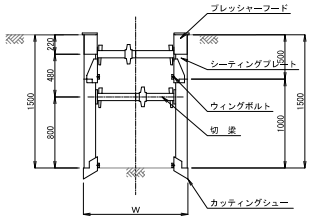

掘削深（H=2.00m）

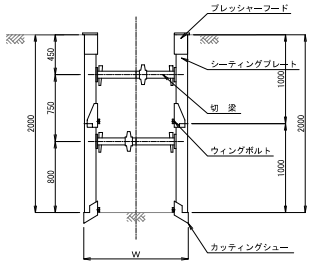

掘削深（H=2.50m）

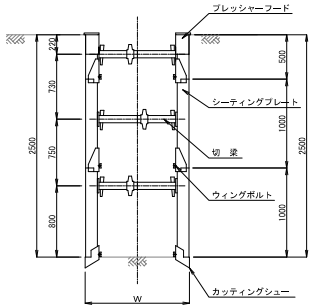

掘削深（H=3.00m）

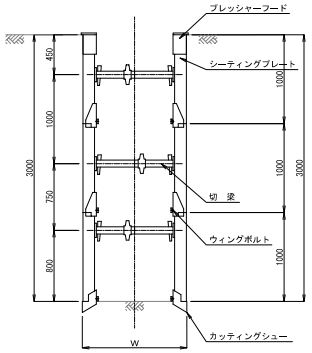

掘削深（H=3.50m）

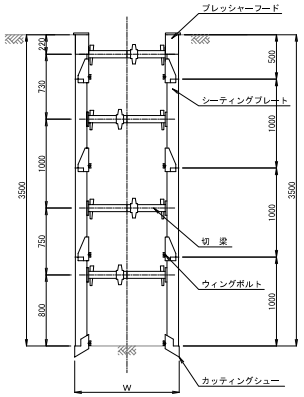

掘削深（H=4.00m以上）

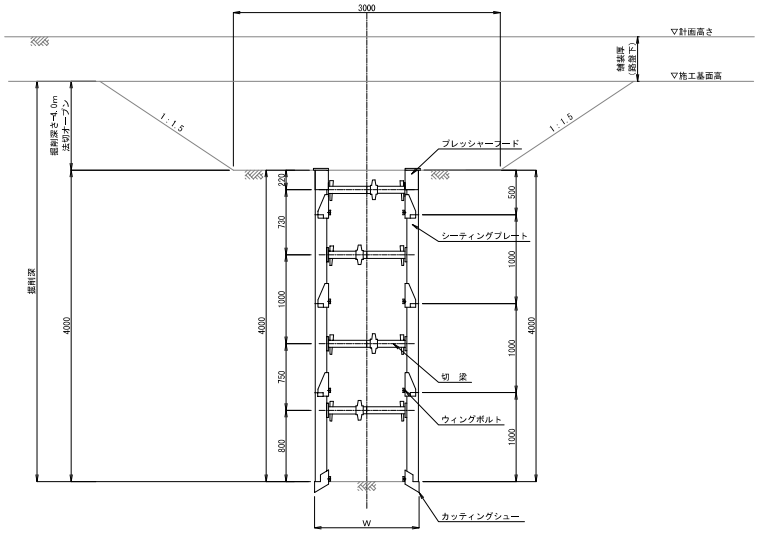

実施

全部施工により着色省略

工事番号	－		
路線名	（仮称）白石中央スマートインターチェンジ		
施工地名	白石市大平中目　外　地内		
工事名	令和7年度_下公路－1 （仮称）白石中央IC周辺整備に伴う環境整備工事		
図面名	建込簡易土留工設置図		
縮尺	1:30	位置	
設計者		設計年度	令和　年度
白石市		図番	41/41